PICTURE RAIL

TOSO

ピクチャーレール

2015.7

TOSO

PICTURE RAIL

軽量用から重量用まで
6シリーズをラインナップ

トーソーのピクチャーレールは、軽量用、中量用、重量用の3タイプ、計6シリーズをご用意。
一般住宅やオフィスはもちろん、商業施設や公共施設、美術館、ギャラリーまで、
お使いいただくシーンや用途に合わせて、最適な製品をお選びいただけます。

CONTENTS

4　ピクチャーレールの基本構成

5　取付上の注意事項・使用上の注意事項

5　配送費・梱包費・サービス基準

6　カタログの見方

8　許容荷重の考え方

10　ピクチャーレールの選定

12　ピクチャーレール部品組み合わせ表

重量用

14　Gシリーズ

中量用

24　Tシリーズ

42　Lシリーズ

52　Wシリーズ

軽量用

62　Jシリーズ

68　Sシリーズ

74　ハンガー

78　SCENE STUDY

ピクチャーレールの基本構成

ピクチャーレールは、レール、フック、ハンガー（ハンガーフックとワイヤーを組み合わせたもの）の三つのパーツで構成されています。絵画などを壁面にディスプレイするためのレールです。
専用ハンガー等で壁面を傷つけること無く多彩なウォールデコレーションを可能にし、ギャラリー、公共施設、オフィス、ショップをはじめ一般住宅に至るまで壁面への展示を必要とするところで活用できます。

レール | Rails

レールは、「天井面付用」と「壁面付用」を基本に、天井面や壁などに埋め込む「先付タイプ」、既存の壁面や天井面に取付ける「後付タイプ」があります。 展示物の重量やサイズおよびピクチャーレール取付条件にあわせて豊富なバリエーションからお選びいただけます。また、ピクチャーレールの取付けには、施工条件等にあわせた専用取付金具をご使用ください。

フック | Hooks

フックはキャップ装着前にサイドからスライドして付ける「先付けタイプ」と、レール設置後にレール溝に押入れて付ける「後付けタイプ」があります。また、本体のネジを締め込むことでレールと固定される「固定式」、レールに引っ掛けるだけの「引掛式」に分かれます。更に、ハンガーをフックへダイレクトに差し込む「ワンタッチタイプ」やハンガーの落下防止機能（カラビナ）が付いたフックもあります。いずれもピクチャーレールのタイプに合ったアイテムからお選びいただけます。

ハンガー | Hanger

ハンガーは、重量物用から軽量物用まで使用目的にあわせてお選びいただけます。ハンガーの取付け方法としては、「スタンダードタイプ」「ワンタッチタイプ」があります。

スタンダードタイプ

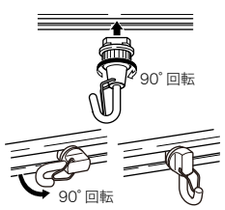

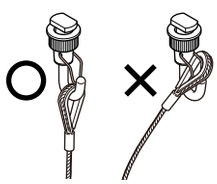

スタンダードタイプのフックの場合、ハンガーのループ部をイラストのようにフック部に引っ掛けます。落下防止機能（カラビナ）が付いたタイプのフックなら公共施設や地震発生時の落下防止・安全対策としてご使用いただけます。

ワンタッチタイプ

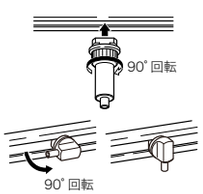

ワンタッチタイプのフックの場合、ストレートハンガーをイラストのようにフック先端の挿入口からワイヤーの先端が上部に当たるまで差し込みます。ワイヤーを外すときはボタンを押し上げワイヤーを抜きます。

ハンガーフックの位置

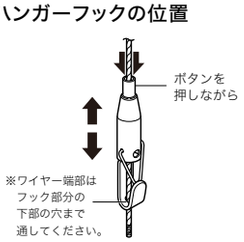

フックのボタンを押しながら、上下にスライドさせてください。フックが下方向に動かないこと（ロック状態）を確認してから物を掛けてください。

※ロックした状態でも、上方向へは動かすことができます。

⚠ 取付上の注意事項

ハンガーに関しての注意事項

●ハンガーご使用時において、ワイヤーに癖がついていたり、一部素線の切断の可能性がありますので、損傷の有無を確認してからご使用ください。(図1)
●ワイヤーが吊る物に接触したり、壁や柱などの建築構造物に接触している場合、永年のご使用で傷がつき強度低下の原因になりますので、直接接触しないように、ワイヤーを保護してください。
●荷重を加える前に、器具にワイヤーがしっかりと挿し込まれていることをご確認ください。(図2)
●吊り下げの作業は事故防止のため、必ず2人以上で行ってください。(図3)

(図1)

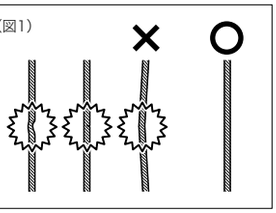

(図2)

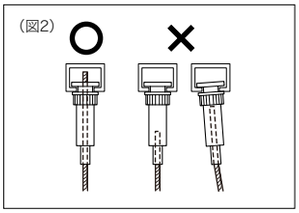

(図3)

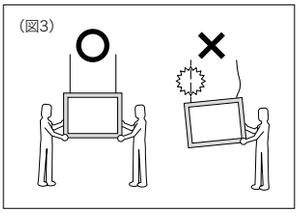

⚠ 使用上の注意事項

ハンガーに関しての注意事項

●ハンガーご使用時において、ワイヤーに癖がついていたり、一部素線の切断の可能性がありますので、損傷の有無を確認してからご使用ください。(図1)
●素手でワイヤーを強く引くと指先などに思わぬ怪我をする場合がありますので、お取り扱いには十分ご注意ください。(図2)

(図1)

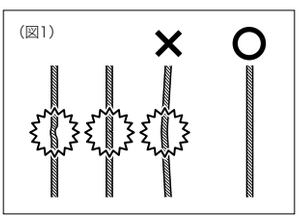

(図2)

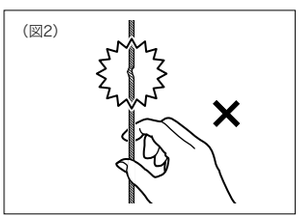

ハンガーフックに関しての注意事項

●永年のご使用で、ハンガーフックのボタンが円滑に動かなくなった場合は、内部に塵や錆等が溜まっていることが考えられますので、安全のために器具の交換をお願いいたします。(図3)
●製品を故意に強く引っ張ったり、揺らしたりしますと吊りもとの破損や、展示物落下の危険性がありますので、お子様などが遊ばないようご注意ください。(図4)
●製品はディスプレイ用として製作されています。許容荷重内であっても、お子様やペットを乗せたりして遊ばせたりしないようご注意ください。(図5)
●先端がほつれたワイヤーは、指先などに素線が刺さる場合があります。思わぬ怪我をする場合がありますので、お取り扱いには十分ご注意ください。ほつれている場合はご使用を中止し、ハンガーをお取り替えください。(図6)

(図3)

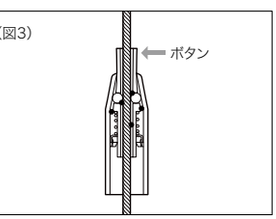

(図4)

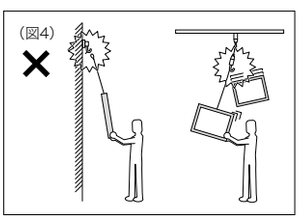

(図5)

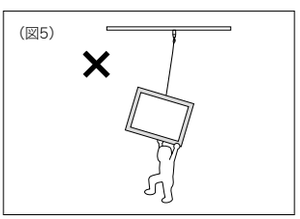

(図6)

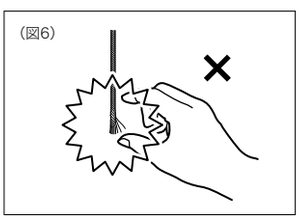

配送費・梱包費・サービス基準

配送費

ご注文内容	配送費
同一お届け先商品金額合計 〈上代〉40,000円以上	無料といたします
同一お届け先商品金額合計 〈上代〉40,000円未満	1,500円を申し受けます

※配送費には消費税は含まれておりません。

梱包費

ご注文内容	梱包費
3.1m以上のバラレール・別注レール、 及び別注カーブレール	1,000円を申し受けます

※梱包費には消費税は含まれておりません。

カタログの見方

商品の探し方・カタログの使い方のご紹介ページです。
取付上の注意事項・使用上のご注意がP.5にございますので、必ずお読みください。

商品の探し方

耐荷重で探す ＞ P.10

展示物の重さ・使用シーン別に検索できます。

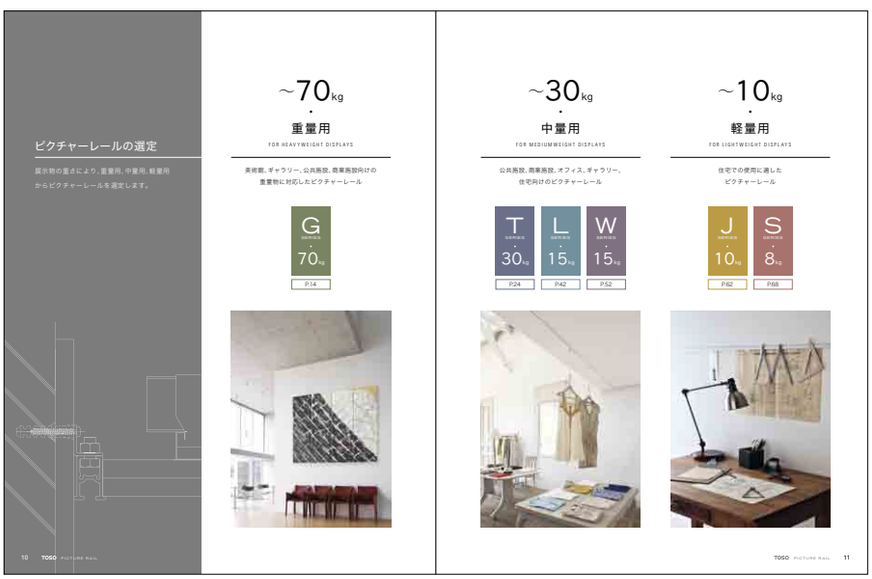

レール・部品の組み合わせで探す ＞ P.12

各レールに対するフック、ランナーフック、またはハンガーの対応可否から検索できます。

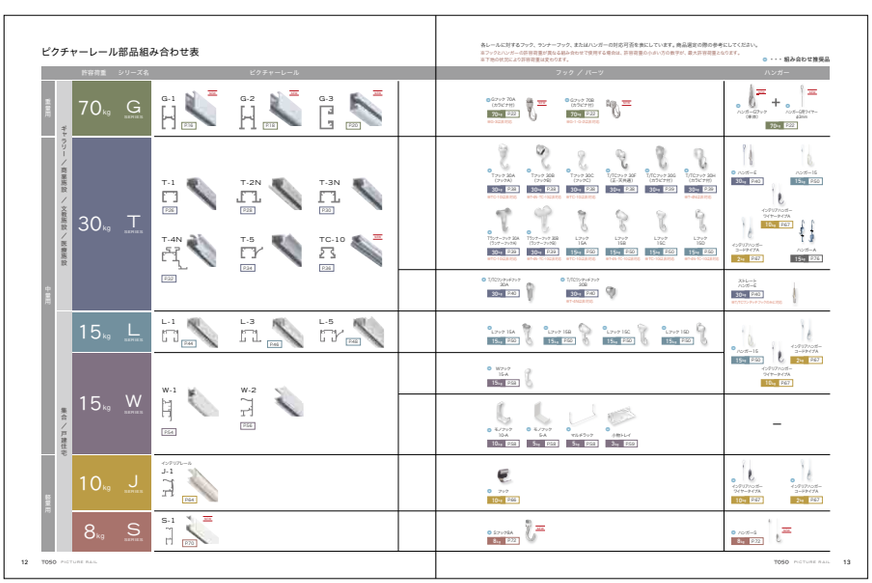

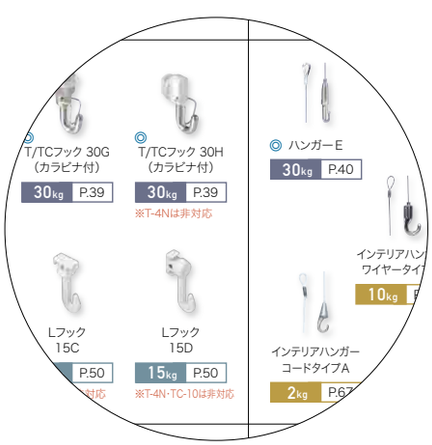

本文ページの見方

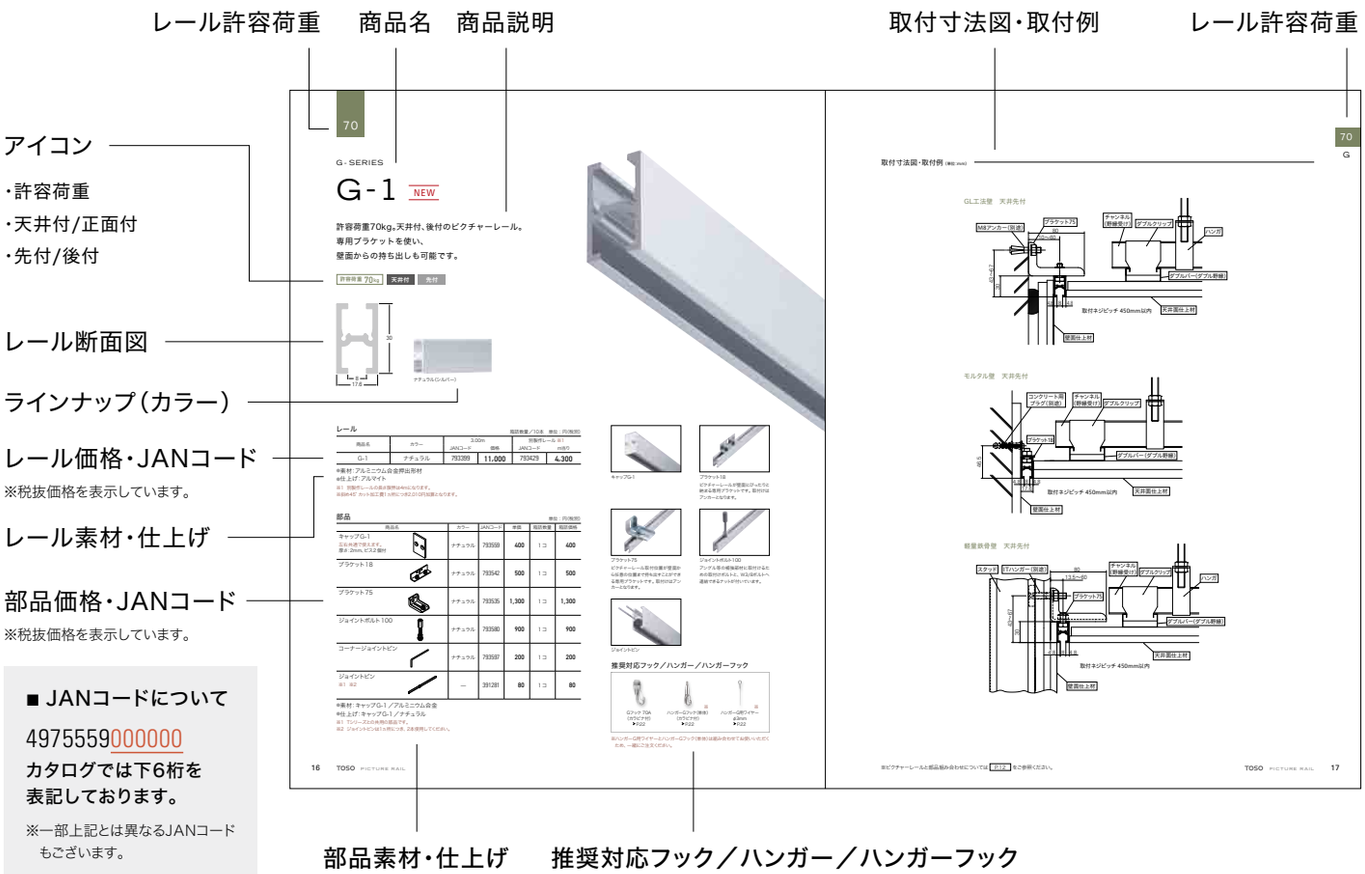

レール・部品名称

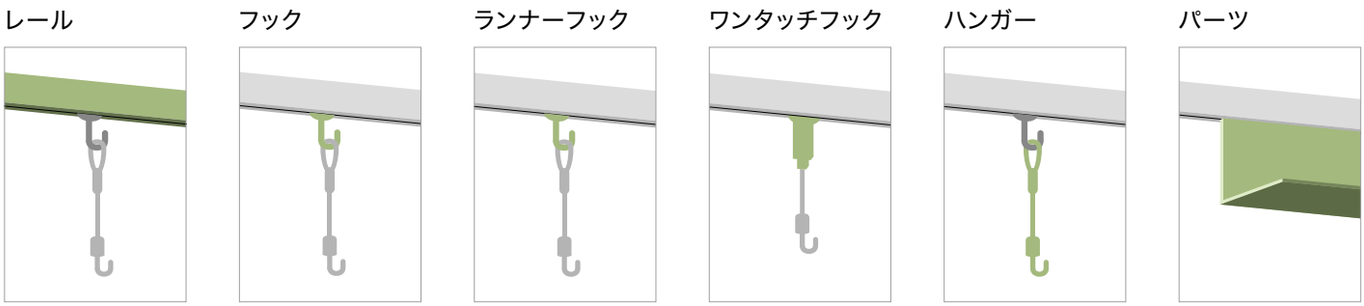

許容荷重の考え方

ピクチャーレールT-1（許容荷重：正面付20kg、天井付30kg）の場合

※許容荷重は商品および施工方法により異なります。 ※当社の定めた取付け条件をもとに商品の取付けを行ってください。

CASE 01

1本のハンガーで複数の展示物を吊るす場合の
許容荷重も30kg。

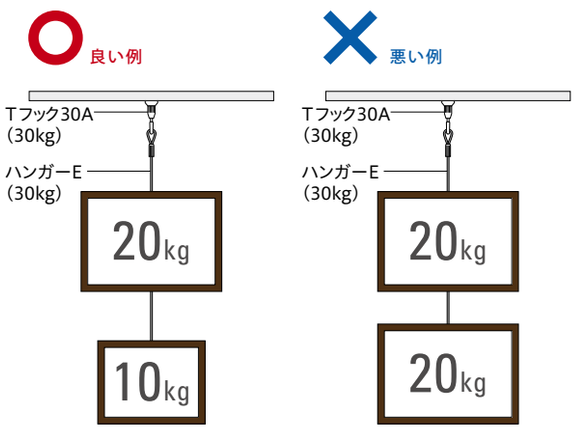

CASE 02

1つの展示物を複数のハンガーで吊るす場合は2本・
許容荷重は30kgまで。

（ハンガーの間隔が1m以上となる場合も同様）

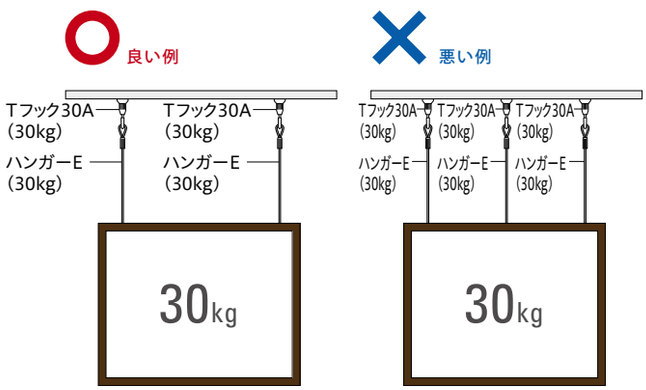

〈2点吊りまで〉

〈3点吊りの場合、吊るす位置のずれにより
バランスを崩し落下の恐れがあります。〉

CASE 03

部品ごとに許容荷重が異なる組み合わせの場合、
許容荷重は許容荷重が一番小さい部品の許容荷重まで。

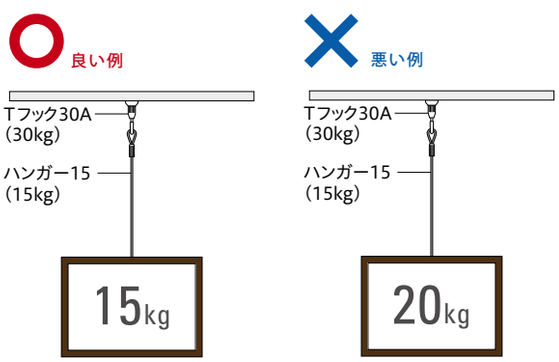

〈レール・フック：30kg、ハンガー：15kgを組み合わせた場合〉

CASE 04

T-1レールを正面付けにした場合の許容荷重は
20kgとなります。

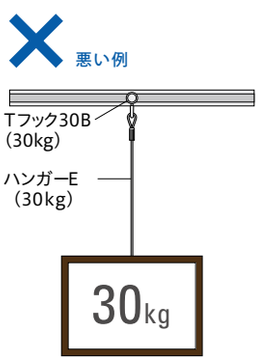

〈T-1正面付けの場合〉

CASE 05

1 m以内に許容荷重合計30kg以内であれば、
複数のフック・パーツを吊るすことができます。

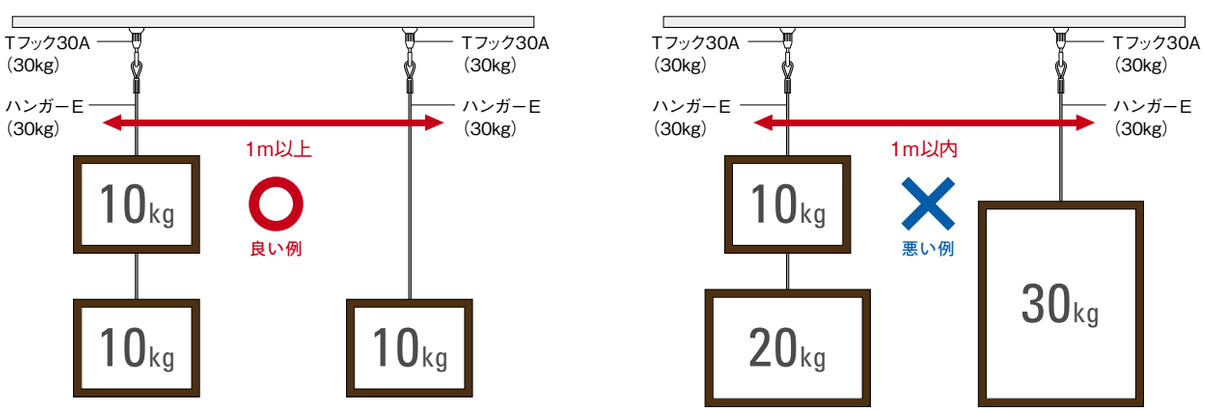

※複数の額などを吊るす場合は地震などの揺れによる額同士の衝突を防ぐために十分な間隔（1m以上）を取ることをお勧めします。

CASE 06

レールを傾斜させた取付けは不可。

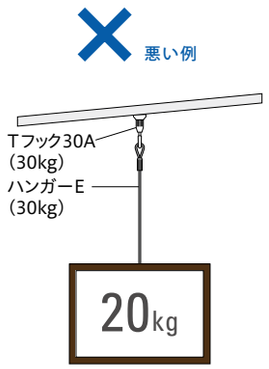

CASE 07

カーブレールの場合でも直線レールと同条件。

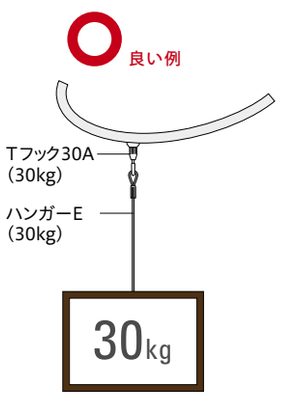

G - SERIES

より安全にお使いいただくために

理想的な展示

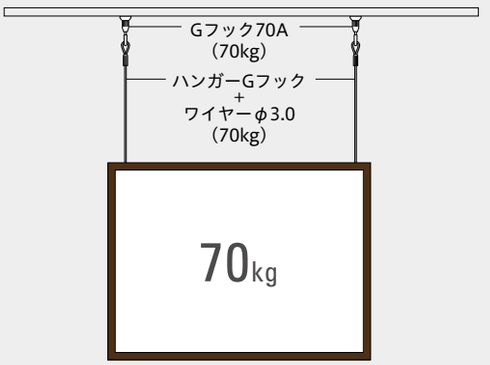

展示の安全性を高めるために

ハンガー 2本で吊り下げても、許容荷重70kgまでとなります。展示作業中などで、不意に片側に全荷重がかかる場合が考えられますので、2本吊りでも1本使用時の許容荷重をお守りください。

適切な展示間隔を

複数の展示物を吊るす場合は、地震などを考慮し、展示物を1m以上あけることをお勧めします。

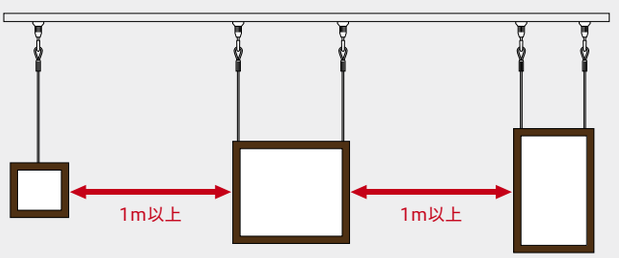

ピクチャーレールの選定

展示物の重さにより、重量用、中量用、軽量用
からピクチャーレールを選定します。

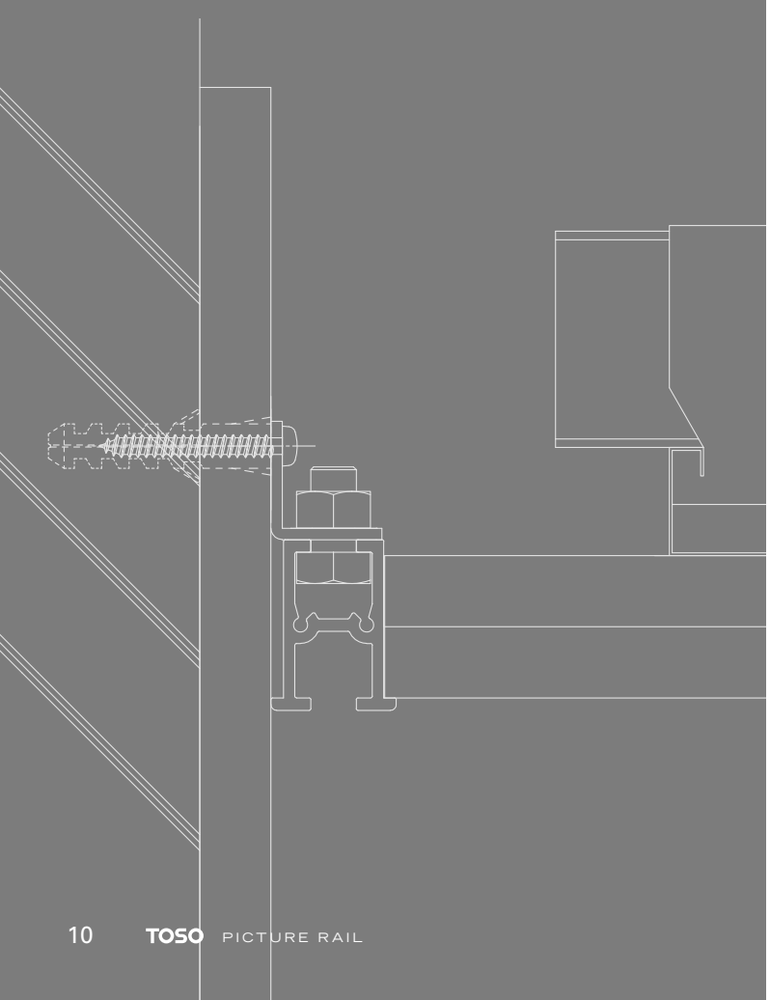

～70kg
重量用

FOR HEAVYWEIGHT DISPLAYS

美術館、ギャラリー、公共施設、商業施設向けの
重量物に対応したピクチャーレール

G SERIES
70kg

P.14

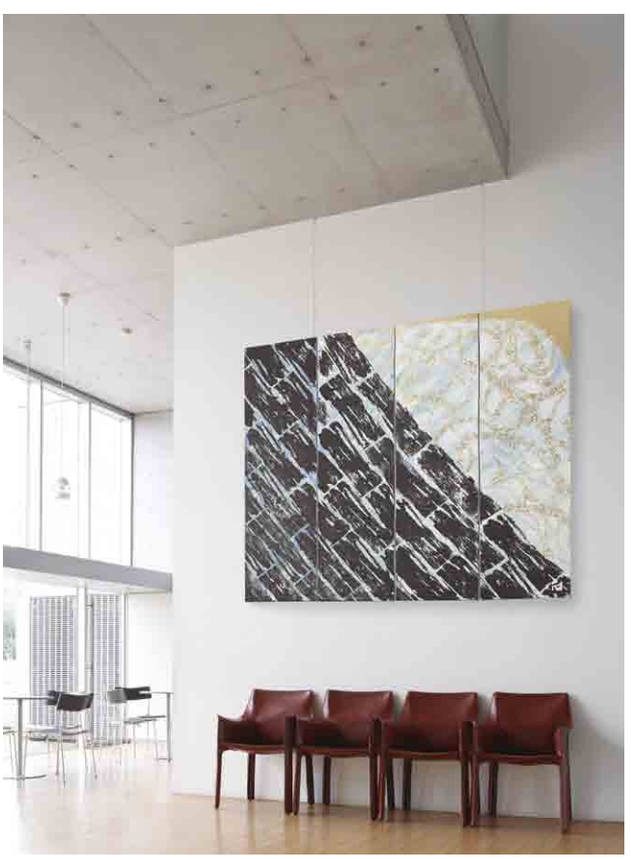

～30kg

中量用

FOR MEDIUMWEIGHT DISPLAYS

公共施設、商業施設、オフィス、ギャラリー、
住宅向けのピクチャーレール

T SERIES 30kg
P.24

L SERIES 15kg
P.42

W SERIES 15kg
P.52

～10kg

軽量用

FOR LIGHTWEIGHT DISPLAYS

住宅での使用に適した
ピクチャーレール

J SERIES 10kg
P.62

S SERIES 8kg
P.68

ピクチャーレール部品組み合わせ表

	許容荷重	シリーズ名	ピクチャーレール		
重量用	ギャラリー／商業施設／文教施設／医療施設	70kg G SERIES	G-1 NEW 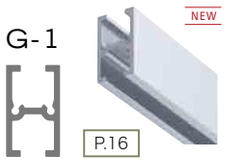 P.16	G-2 NEW 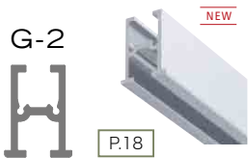 P.18	G-3 NEW P.20
中量用	ギャラリー／商業施設／文教施設／医療施設	30kg T SERIES	T-1 P.26	T-2N P.28	T-3N P.30
			T-4N P.32	T-5 P.34	TC-10 NEW P.36
	集合／戸建住宅	15kg L SERIES	L-1 P.44	L-3 P.46	L-5 P.48
	集合／戸建住宅	15kg W SERIES	W-1 P.54	W-2 P.56	
軽量用	集合／戸建住宅	10kg J SERIES	インテリアレール J-1 P.64		
	集合／戸建住宅	8kg S SERIES	S-1 NEW P.70		

各レールに対するフック、ランナーフック、またはハンガーの対応可否を表にしています。商品選定の際の参考にしてください。

※フックとハンガーの許容荷重が異なる組み合わせで使用する場合は、許容荷重の小さい方の数字が、最大許容荷重となります。

※下地の状況により許容荷重は変わります。

◎ ・・・ 組み合わせ推奨品

フック ／ パーツ	ハンガー
◎ Gフック 70A（カラビナ付） 70kg P.22 ※G-3は非対応 NEW ◎ Gフック 70B（カラビナ付） 70kg P.22 ※G-1・G-2は非対応 NEW	NEW ◎ ハンガーGフック（単体） ＋ NEW ◎ ハンガーG用ワイヤー φ3mm 70kg P.22
◎ Tフック 30A（フックA） 30kg P.38 ※TC-10は非対応 ◎ Tフック 30B（フックB） 30kg P.38 ※T-4N・TC-10は非対応 ◎ Tフック 30C（フックC） 30kg P.38 ※TC-10は非対応 ◎ T/TCフック 30F（正・天共通） 30kg P.38 ◎ T/TCフック 30G（カラビナ付） 30kg P.39 ◎ T/TCフック 30H（カラビナ付） 30kg P.39 ※T-4Nは非対応 ◎ Tランナーフック 30A（ランナーフックA） 30kg P.39 ※TC-10は非対応 ◎ Tランナーフック 30B（ランナーフックB） 30kg P.39 ※T-4N・TC-10は非対応 Lフック 15A 15kg P.50 ※TC-10は非対応 Lフック 15B 15kg P.50 ※T-4N・TC-10は非対応 Lフック 15C 15kg P.50 ※TC-10は非対応 Lフック 15D 15kg P.50 ※T-4N・TC-10は非対応	◎ ハンガーE 30kg P.40 ハンガー15 15kg P.50 インテリアハンガーワイヤータイプA 10kg P.67 インテリアハンガーコードタイプA 2kg P.67 ハンガーA 15kg P.76
◎ T/TCワンタッチフック 30A 30kg P.40 ◎ T/TCワンタッチフック 30B 30kg P.40 ※T-4Nは非対応	ストレートハンガーE 30kg P.40 ※T/TCワンタッチフックのみに対応
◎ Lフック 15A 15kg P.50 ◎ Lフック 15B 15kg P.50 ◎ Lフック 15C 15kg P.50 ◎ Lフック 15D 15kg P.50	◎ ハンガー15 15kg P.50 インテリアハンガーワイヤータイプA 10kg P.67 インテリアハンガーコードタイプA 2kg P.67
◎ Wフック 15-A 15kg P.58	
◎ モノフック 10-A 10kg P.58 ◎ モノフック 5-A 5kg P.58 ◎ マルチラック 5kg P.58 ◎ 小物トレイ 3kg P.59	—
◎ フック 10kg P.66	◎ インテリアハンガーワイヤータイプA 10kg P.67 ◎ インテリアハンガーコードタイプA 2kg P.67
◎ Sフック8A 8kg P.72 NEW	◎ ハンガーS 8kg P.72 NEW

G SERIES

G-1 G-2 G-3

70kg

許容荷重70kgのGシリーズは、

大型展示が必要とされる美術館や博物館、

公共施設などに最適なディスプレイ専用レールです。

作品の鑑賞を妨げることのないシンプルな形状でありながら、

高い安全性を実現しています。

G-SERIES

G-1 NEW

許容荷重70kg。天井付、後付のピクチャーレール。
専用ブラケットを使い、
壁面からの持ち出しも可能です。

許容荷重 70kg　天井付　先付

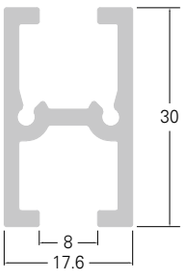

ナチュラル(シルバー)

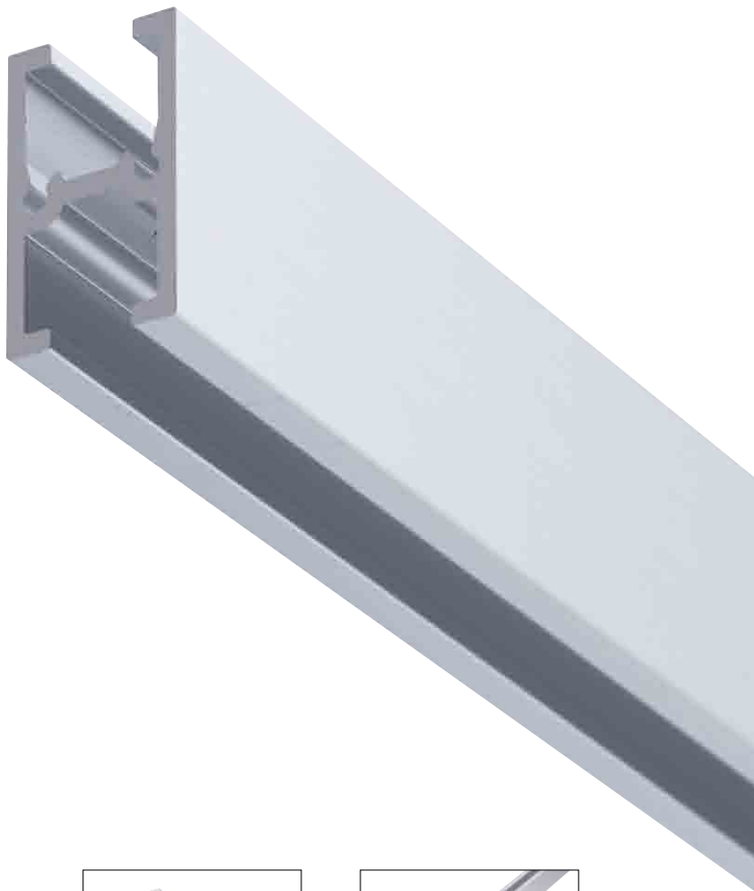

レール

箱詰数量／10本　単位：円(税別)

商品名	カラー	3.00m JANコード	3.00m 価格	別製作レール ※1 JANコード	別製作レール ※1 m当り
G-1	ナチュラル	793399	11,000	793429	4,300

●素材：アルミニウム合金押出形材
●仕上げ：アルマイト

※1　別製作レールの長さ限界は4mになります。
※斜め45°カット加工費1ヵ所につき2,010円加算となります。

部品

単位：円(税別)

商品名	カラー	JANコード	単価	箱詰数量	箱詰価格
キャップG-1 左右共通で使えます。 厚さ：2mm、ビス2個付	ナチュラル	793559	400	1コ	400
ブラケット18	ナチュラル	793542	500	1コ	500
ブラケット75	ナチュラル	793535	1,300	1コ	1,300
ジョイントボルト100	ナチュラル	793580	900	1コ	900
コーナージョイントピン	ナチュラル	793597	200	1コ	200
ジョイントピン ※1　※2	—	391281	80	1コ	80

●素材：キャップG-1 ／アルミニウム合金
●仕上げ：キャップG-1 ／ナチュラル

※1　Tシリーズとの共用の部品です。
※2　ジョイントピンは1ヵ所につき、2本使用してください。

キャップG-1

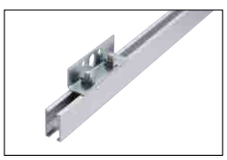
ブラケット18
ピクチャーレールが壁面にぴったりと納まる専用ブラケットです。取付けはアンカーとなります。

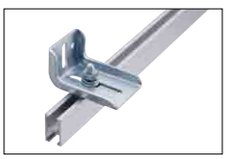
ブラケット75
ピクチャーレール取付位置が壁面から任意の位置まで持ち出すことができる専用ブラケットです。取付けはアンカーとなります。

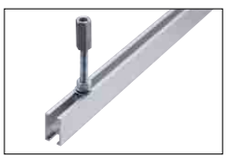
ジョイントボルト100
アングル等の補強部材に取付けるための取付けボルトと、W3/8ボルトへ連結できるナットが付いています。

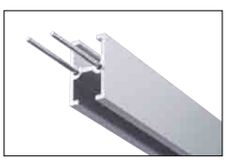
ジョイントピン

推奨対応フック／ハンガー／ハンガーフック

Gフック 70A
(カラビナ付)
> P.22

※
ハンガーGフック(単体)
(カラビナ付)
> P.22

※
ハンガーG用ワイヤー
φ3mm
> P.22

※ハンガーG用ワイヤーとハンガーGフック(単体)は組み合わせてお使いいただくため、一緒にご注文ください。

取付寸法図・取付例 (単位:mm)

GL工法壁　天井先付

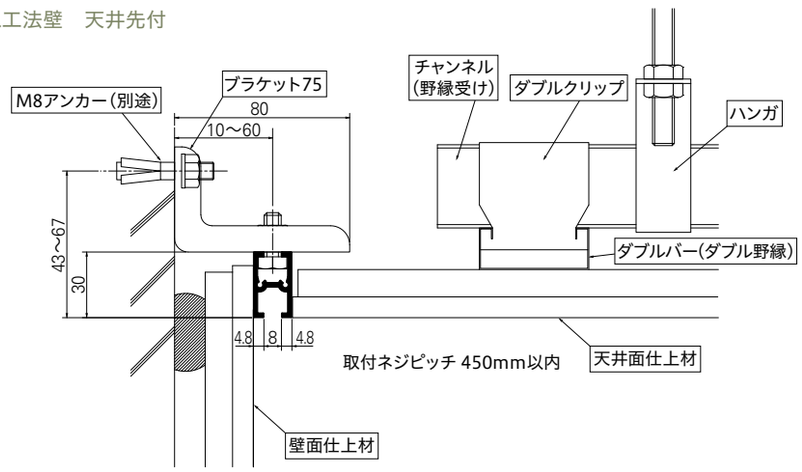

モルタル壁　天井先付

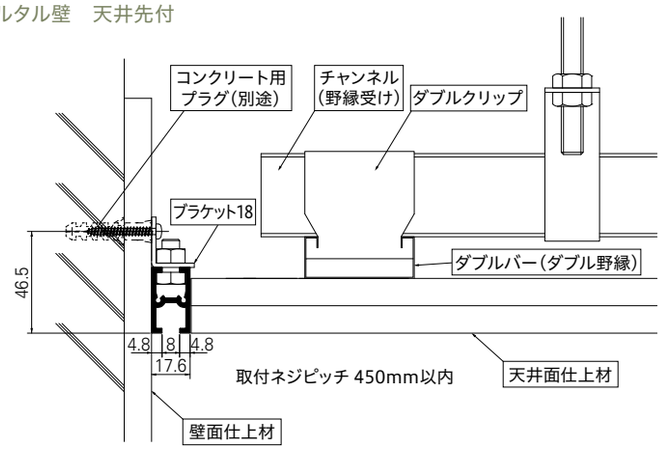

軽量鉄骨壁　天井先付

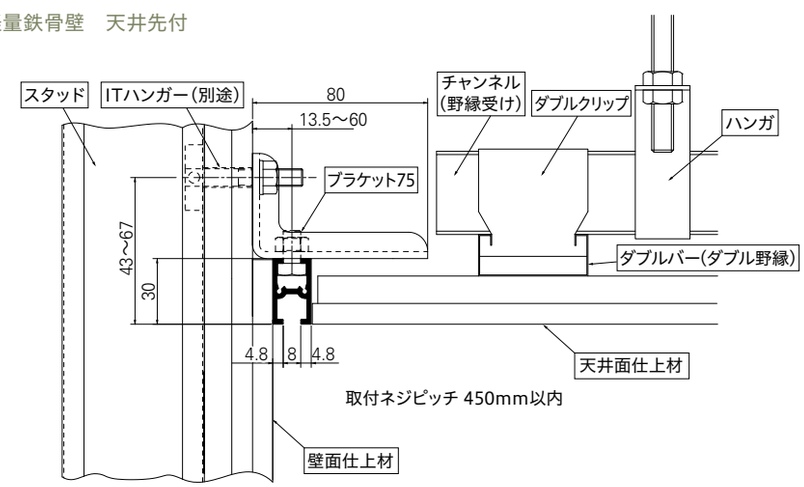

※ピクチャーレールと部品組み合わせについては P.12 をご参照ください。

G-SERIES

G-2 NEW

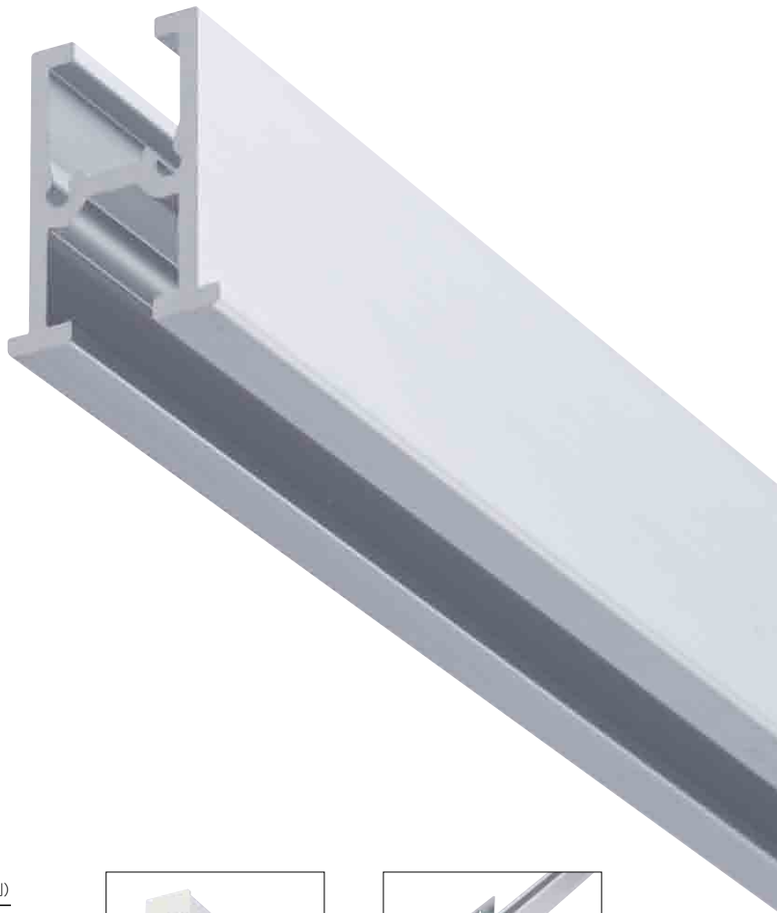

許容荷重70kg。天井付、先付の
埋め込み用ピクチャーレールです。
専用ブラケットを使い、壁面からの持ち出しも可能です。

許容荷重 70kg　天井付　先付

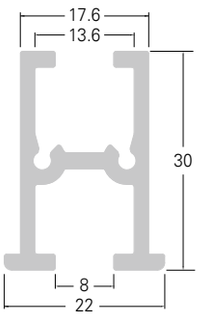

ナチュラル(シルバー)

レール

箱詰数量／10本　単位：円(税別)

商品名	カラー	3.00m JANコード	3.00m 価格	別製作レール ※1 JANコード	別製作レール ※1 m当り
G-2	ナチュラル	793405	13,000	793436	5,000

●素材：アルミニウム合金押出形材
●仕上げ：アルマイト

※1　別製作レールの長さ限界は4mになります。
※斜め45°カット加工費1ヵ所につき2,010円加算となります。

部品

単位：円(税別)

商品名		カラー	JANコード	単価	箱詰数量	箱詰価格
キャップG-2 左右共通で使えます。 厚さ：2mm、ビス2個付		ナチュラル	793566	400	1コ	400
ブラケット18		ナチュラル	793542	500	1コ	500
ブラケット75		ナチュラル	793535	1,300	1コ	1,300
ジョイントボルト100		ナチュラル	793580	900	1コ	900
コーナージョイントピン		ナチュラル	793597	200	1コ	200
ジョイントピン ※1　※2		—	391281	80	1コ	80

●素材：キャップG-2／アルミニウム合金
●仕上げ：キャップG-2／ナチュラル

※1　Tシリーズとの共用の部品です。
※2　ジョイントピンは1ヵ所につき、2本使用してください。

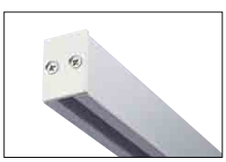

キャップG-2

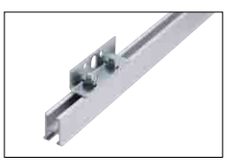

ブラケット18
ピクチャーレールが壁面にぴったりと納まる専用ブラケットです。取付けはアンカーとなります。

ブラケット75
ピクチャーレール取付位置が壁面から任意の位置まで持ち出すことができる専用ブラケットです。取付けはアンカーとなります。

ジョイントボルト100
アングル等の補強部材に取付けるための取付けボルトと、W3/8ボルトへ連結できるナットが付いています。

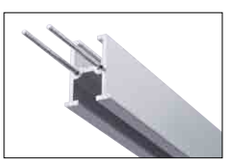

ジョイントピン

推奨対応フック／ハンガー／ハンガーフック

Gフック 70A
(カラビナ付)
> P.22

※
ハンガーGフック(単体)
(カラビナ付)
> P.22

※
ハンガーG用ワイヤー
φ3mm
> P.22

※ハンガーG用ワイヤーとハンガーGフック(単体)は組み合わせてお使いいただくため、一緒にご注文ください。

取付寸法図・取付例 (単位:mm)

GL工法壁　天井先付

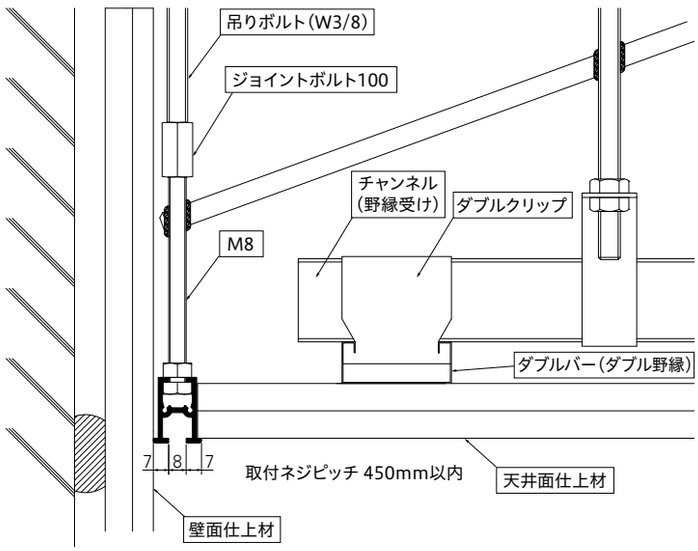

モルタル壁　天井先付

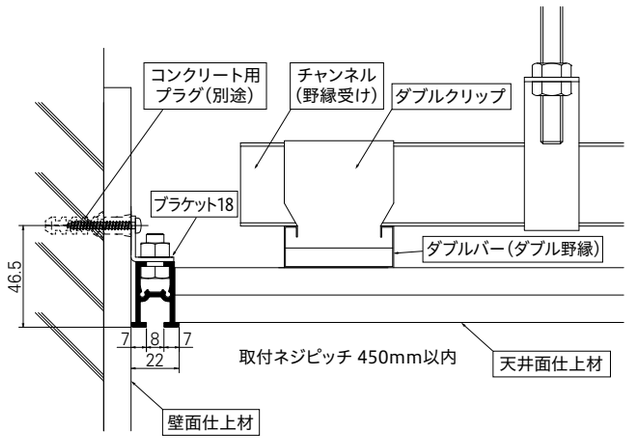

軽量鉄骨壁　天井先付

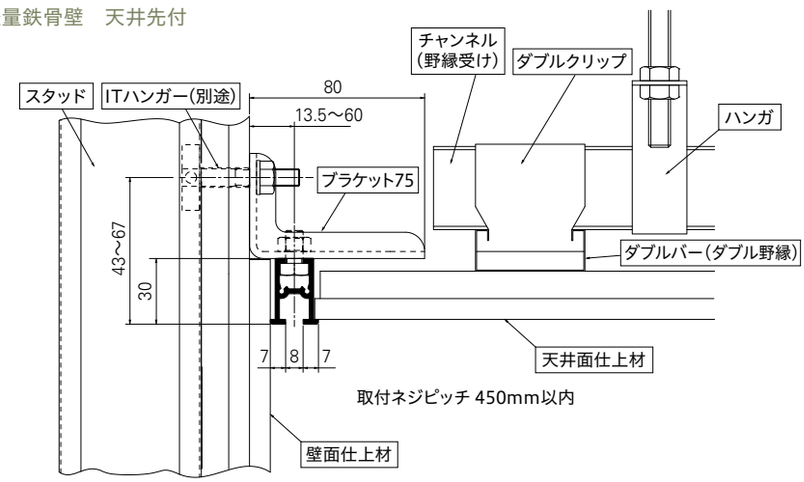

軽量鉄骨壁　天井先付

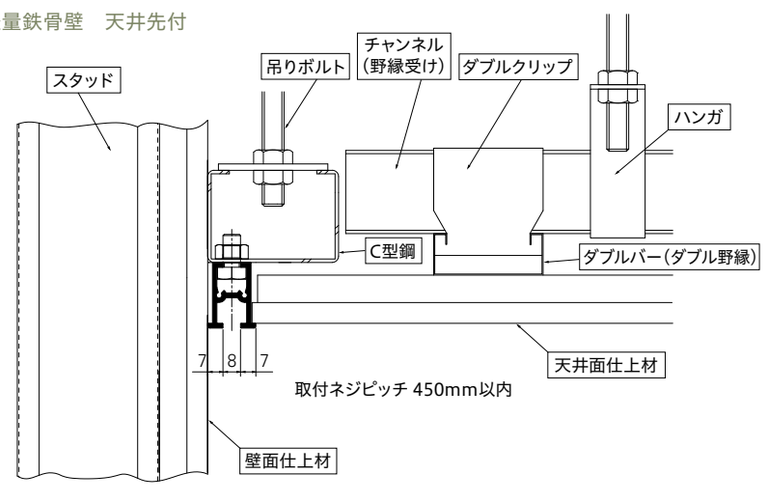

※ピクチャーレールと部品組み合わせについては P.12 をご参照ください。

G-SERIES

G-3 NEW

許容荷重70kg。
正面付、後付用ピクチャーレールです。

許容荷重 70kg　正面付　先付　後付

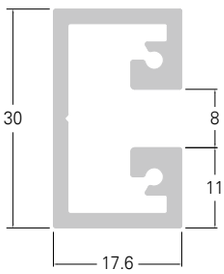

ナチュラル(シルバー)

レール

箱詰数量／10本　単位：円(税別)

商品名	カラー	3.00m JANコード	3.00m 価格	別製作レール ※1 JANコード	別製作レール ※1 m当り
G-3	ナチュラル	793412	**9,000**	793443	**3,500**

●素材：アルミニウム合金押出形材
●仕上げ：アルマイト

※1　別製作レールの長さ限界は4mになります。
※斜め45°カット加工費1ヵ所につき2,010円加算となります。

部品

単位：円(税別)

商品名	カラー	JANコード	単価	箱詰数量	箱詰価格
キャップG-3 左右共通で使えます。 厚さ：2mm、ビス2個付	ナチュラル	793573	**400**	1コ	**400**
コーナージョイントピン	ナチュラル	793597	**200**	1コ	**200**
ジョイントピン ※1　※2 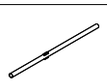	—	391281	**80**	1コ	**80**

●素材：キャップG-3／アルミニウム合金
●仕上げ：キャップG-3／ナチュラル

※1　Tシリーズとの共用の部品です。
※2　ジョイントピンは1ヵ所につき、2本使用してください。

キャップG-3

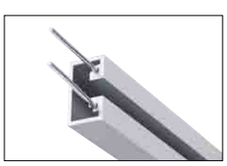
ジョイントピン

推奨対応フック／ハンガー／ハンガーフック

Gフック 70B
(カラビナ付)
> P.22

※
ハンガーGフック(単体)
(カラビナ付)
> P.22

※
ハンガーG用ワイヤー
φ3mm
> P.22

※ハンガーG用ワイヤーとハンガーGフック(単体)は組み合わせてお使いいただくため、一緒にご注文ください。

取付寸法図・取付例 (単位:mm)

モルタル壁　正面後付

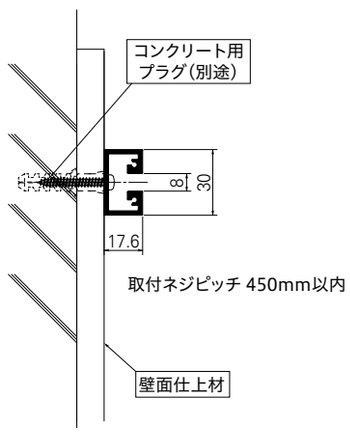

モルタル壁　正面先付

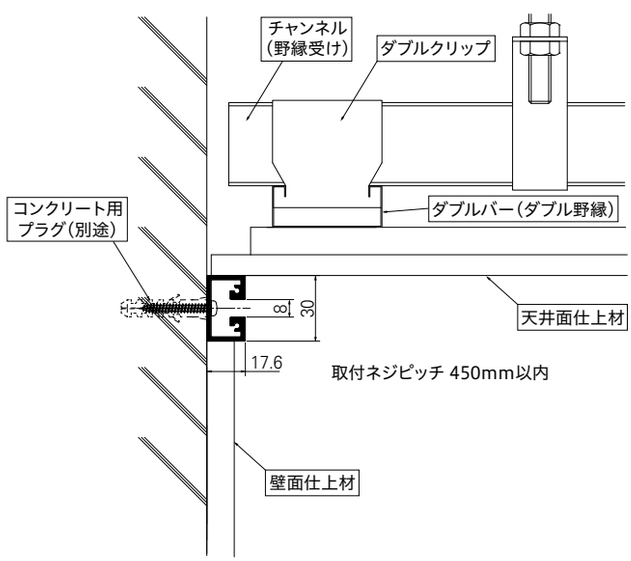

※ピクチャーレールと部品組み合わせについては P.12 をご参照ください。

Gシリーズ　フック

許容荷重70kg。G-1、G-2対応、落下防止機能（カラビナ）付きの
天井付け、後入れ固定式フック。

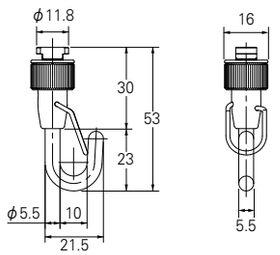

許容荷重 70kg　天井付　後入れ

Gフック 70A

単位：円（税別）

カラー	入数	JANコード	単価	箱詰数量	箱詰価格
ナチュラル	30コ	793450	**3,230**	30コ	**96,900**
	1コ	793474	**3,800**	1コ	**3,800**

- G-1、G-2対応
- 素材：本体／SUS303、フック／SUS304
- 仕上げ：本体・フック／梨地

※カラビナ付きです。
※G-3には使用できません。

許容荷重70kg。G-3に対応、落下防止機能（カラビナ）付きの
正面付け、後入れ固定式フック。

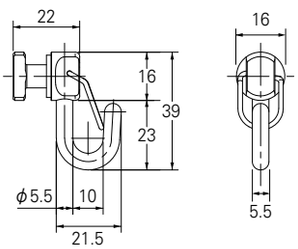

許容荷重 70kg　正面付　後入れ

Gフック 70B

単位：円（税別）

カラー	入数	JANコード	単価	箱詰数量	箱詰価格
ナチュラル	30コ	793467	**2,600**	30コ	**78,000**
	1コ	793481	**3,050**	1コ	**3,050**

- G-3対応
- 素材：本体／真鍮、フック／SUS304
- 仕上げ：本体・フック／梨地

※カラビナ付きです。
※G-1、G-2には使用できません。

Gシリーズ　ハンガー／ワイヤー

※ハンガーG用ワイヤーφ3mmとハンガーGフック（単体）は組み合わせてお使いいただくため一緒にご注文ください。

許容荷重70kg。Gシリーズ対応、落下防止機能（カラビナ）付きハンガー Gフック。

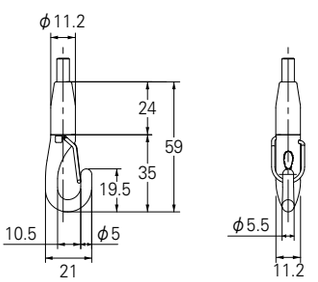

許容荷重 70kg

ハンガーGフック（単体）

単位：円（税別）

カラー	JANコード	単価	箱詰数量	箱詰価格
ナチュラル	793528	**4,000**	1コ	**4,000**

- ハンガーG用ワイヤーφ3mm用フック
- 素材：本体／SUS305、フック／SUS630
- 仕上げ：本体・フック／梨地

※カラビナ付きです。
※1個の対象物に使用できるハンガーは2本までです。

許容荷重70kg。
Gシリーズ対応、片シンブル仕様の、
ハンガー G用ワイヤーφ3mmです。
ハンガー Gフック（単体）と組み合わせて
お使いいただけます。

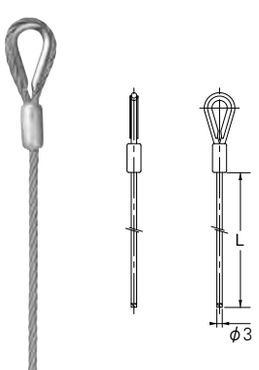

許容荷重 70kg

ハンガーG用ワイヤーφ3mm

単位：円（税別）

サイズ	カラー	JANコード	単価	箱詰数量	箱詰価格
1000	シルバー	793498	**2,000**	1本	**2,000**
2000		793504	**2,300**	1本	**2,300**
3000		793511	**2,800**	1本	**2,800**

- Gシリーズ対応
- 素材：ワイヤー／ステンレスワイヤーφ3.0mm（SUS304）

※ご使用時にはハンガーGフック（単体）を別途ご注文ください。
※1個の対象物に使用できるハンガーは2本までです。

取付間隔と許容荷重　ーGシリーズ より安全にお使いいただくためにー

■理想的な展示

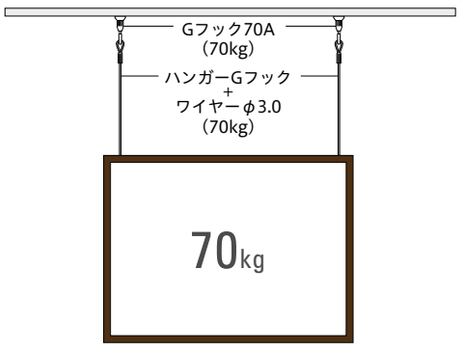

■展示の安全性を高めるために

ハンガー 2本で吊り下げても、許容荷重70kgまでとなります。展示作業中などで、不意に片側に全荷重がかかる場合が考えられますので、2本吊りでも1本使用時の許容荷重をお守りください。

■適切な展示間隔を

複数の展示物を吊るす場合は、地震などを考慮し、展示物を1m以上あけることをお勧めします。

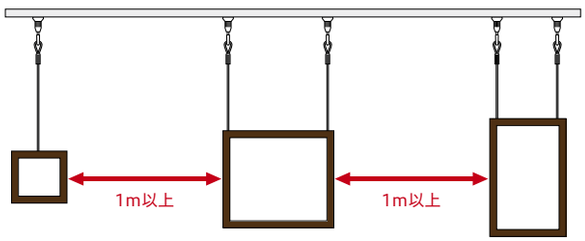

ピクチャーレールの許容荷重

商品名称	許容荷重
G-1	70kg
G-2	70kg
G-3	70kg

フック／ハンガーの許容荷重

商品名称			許容荷重
フック許容荷重	Gフック 70A	天井付	70kg
	Gフック 70B	正面付	70kg
ハンガー許容荷重	ハンガーGフック +ワイヤーφ3.0mm	天井付	70kg
		正面付	70kg

ブラケット・ジョイントボルト図面

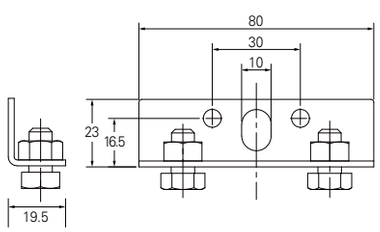

ブラケット18

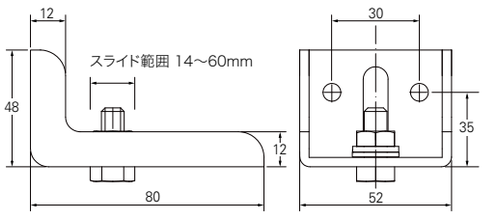

ブラケット75

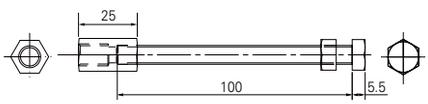

ジョイントボルト

施工イメージ

G-2（天井先付）+Gフック 70A

G-3（正面後付）+Gフック 70B

※ピクチャーレールと部品組み合わせについては P.12 をご参照ください。

T

SERIES

T-1 T-2N T-3N T-4N T-5 TC-10

30kg

許容荷重30kgのディスプレイ専用レールです。

スペースの美観に調和するシンプルなデザインと

2色のカラーバリエーション。

絵画やパネルのディスプレイなど、

商業スペースでのご使用をお勧めします。

T-SERIES

T-1

許容荷重30kg。正面付、天井付、後付、先付、
カーブに対応できるスタンダードタイプです。

許容荷重 30kg　正面付※　天井付　先付　後付　カーブ※

※正面付の場合、許容荷重は20kgとなります。
※カーブは横方向のみ対応となります。

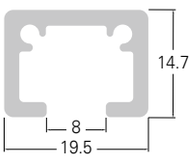

ナチュラル(シルバー)

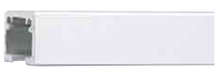
ホワイト

キャップT-1

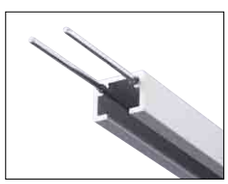
ジョイントピン

レール

※箱詰数量／10本　単位：円(税別)

商品名	カラー	3.00m ※1 JANコード	3.00m ※1 価格	4.00m JANコード	4.00m 価格	別製作レール ※2 m当り
ネジ穴あり T-1	ナチュラル	390772	4,300	390796	5,570	1,650
	ホワイト	502663	5,310	502670	7,080	2,100
ネジ穴なし T-1	ナチュラル	506708	4,300	506715	5,570	1,650
	ホワイト	505329	5,310	505336	7,080	2,100

●素材：アルミニウム合金押出形材
●仕上げ：ナチュラル＝アルマイト、ホワイト＝アルマイトホワイト

※1 「ネジ穴なし」の場合、3.00mは受注生産になります。
※2 別製作レールの長さ限界は、5mとなります。4mを超える場合は、ご注文時に輸送方法について
ご確認ください。
※全体カーブ加工費m当り1,220円加算となります。(800mmR以上)
※別注カーブレール計算方法
・全体カーブ加工の場合：別製作レールm当り×全長+全体カーブ加工費×カーブ全長

部品

単位：円(税別)

商品名	カラー	JANコード	単価	箱詰数量	箱詰価格
キャップT-1 左右共通で使えます。 厚さ：2mm	ナチュラル	476094	290	1コ	290
	ホワイト	502885			
キャップL-1 左右共通で使えます。 ビス1本で固定できます。※1 厚さ：3mm	ホワイト	667171	220	1コ	220
ジョイントピン T-1、T-2N、T-3N 、T-4N、T-5、TC-10対応 ※2	—	391281	80	1コ	80
補強プレートセット T-1、T-2N、T-3N 対応 ※3 ※4	—	389295	230	1セット	230

●素材：キャップT-1 ／ポリエチレン、キャップL-1 ／ポリアセタール
●仕上げ：キャップT-1 ／ナチュラル＝ナチュラル、ホワイト＝ホワイト、
キャップL-1 ／ホワイト

※1 Lシリーズとの共用の部品です。
※2 ジョイントピンは1ヵ所につき、2本使用してください。
※3 天井野縁(Wバー)に取付ける場合は、「補強プレートセット」をご使用ください。
※4 「補強プレートセット」には補強プレート、ボルト、ナット、蝶ナットがセットされています。

推奨対応フック／ハンガー

Tフック 30A (フックA) > P.38

Tフック 30B (フックB) > P.38

Tフック 30C (フックC) > P.38

T/TCフック 30F (正・天共通) > P.38

T/TCフック 30G (カラビナ付) > P.39

T/TCフック 30H (カラビナ付) > P.39

Tランナーフック 30A (ランナーフックA) > P.39

Tランナーフック 30B (ランナーフックB) > P.39

T/TCワンタッチフック 30A > P.40

T/TCワンタッチフック 30B > P.40

ハンガーE > P.40

取付寸法図・取付例 (単位:mm)

木造壁　正面後付

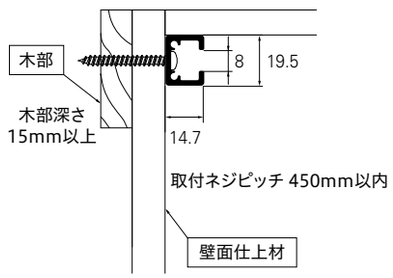

軽量鉄骨壁　正面後付

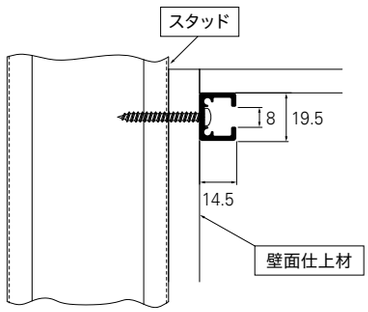

木造壁　天井後付

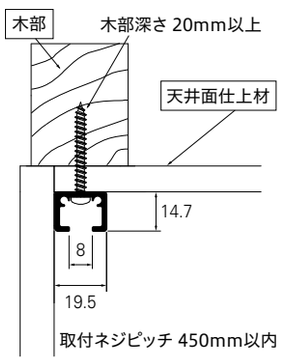

コンクリート壁　天井後付

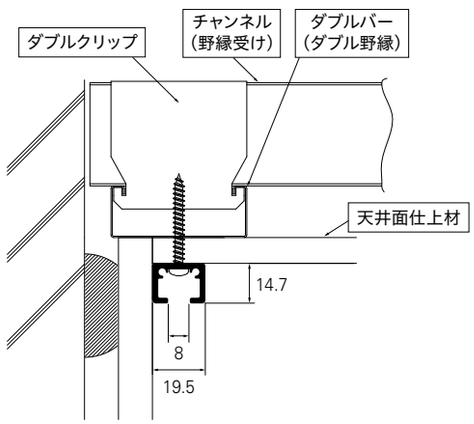

木造壁　正面先付

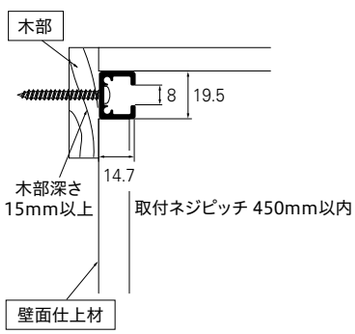

コンクリート壁　天井後付

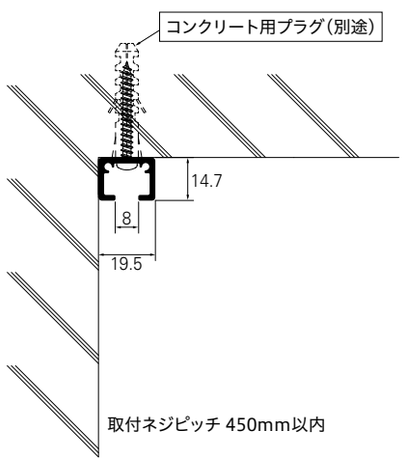

※ピクチャーレールと部品組み合わせについては P.12 をご参照ください。

T-SERIES

T-2N

許容荷重30kg。ボードの厚みに合わせて9.5mm用、
12.5mm用の2種をラインナップした埋め込みタイプ。

許容荷重 30kg　正面付　天井付　先付

■ 9.5mm

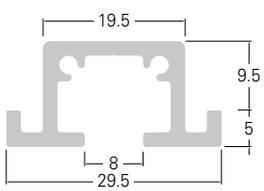

■ 12.5mm

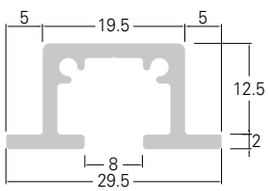

ナチュラル(シルバー)

ホワイト

レール

箱詰数量／10本　単位：円(税別)

商品名		カラー	4.00m JANコード	4.00m 価格	別製作レール m当り
ネジ穴あり T-2N	9.5mm	ナチュラル	502687	6,830	2,040
	12.5mm		502700		2,630
	9.5mm	ホワイト	502694	8,860	2,040
	12.5mm		502717		2,630

●素材：アルミニウム合金押出形材
●仕上げ：ナチュラル＝アルマイト、ホワイト＝アルマイトホワイト

部品

単位：円(税別)

商品名	カラー	JANコード	単価	箱詰数量	箱詰価格
キャップT-2N(9.5) 左右共通で使えます。 厚さ：2mm	ナチュラル	502892	360	1コ	360
	ホワイト	502908			
キャップT-2N(12.5) 左右共通で使えます。 厚さ：2mm	ナチュラル	502915	360	1コ	360
	ホワイト	502922			
ジョイントピン T-1、T-2N、T-3N 、T-4N、T-5、TC-10 対応　※1	—	391281	80	1コ	80
補強プレートセット T-1、T-2N、T-3N 対応 ※2　※3	—	389295	230	1セット	230

●素材：キャップT-2N／アルミニウム合金
●仕上げ：キャップT-2N／ナチュラル＝ナチュラル、ホワイト＝ホワイト

※1　ジョイントピンは1ヵ所につき、2本使用してください。
※2　天井野縁(Wバー)に取付ける場合は、「補強プレートセット」をご使用ください。
※3　「補強プレートセット」には補強プレート、ボルト、ナット、蝶ナットがセットされています。

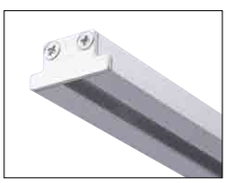

キャップT-2N

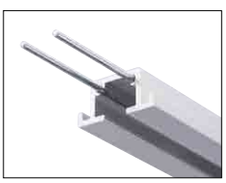

ジョイントピン

推奨対応フック／ハンガー

Tフック 30A(フックA) > P.38

Tフック 30B(フックB) > P.38

Tフック 30C(フックC) > P.38

T/TCフック 30F(正・天共通) > P.38

T/TCフック 30G(カラビナ付) > P.39

T/TCフック 30H(カラビナ付) > P.39

Tランナーフック 30A(ランナーフックA) > P.39

Tランナーフック 30B(ランナーフックB) > P.39

T/TCワンタッチフック 30A > P.40

T/TCワンタッチフック 30B > P.40

ハンガーE > P.40

取付寸法図・取付例 (単位:mm)

T-2N (9.5mm)

木造壁
正面先付

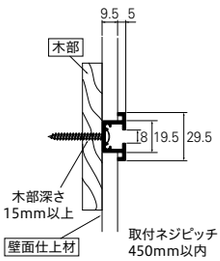

軽量鉄骨壁
正面先付

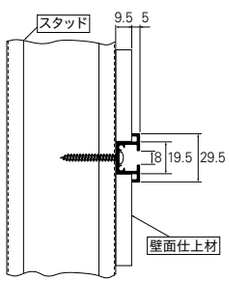

軽量鉄骨壁
天井先付

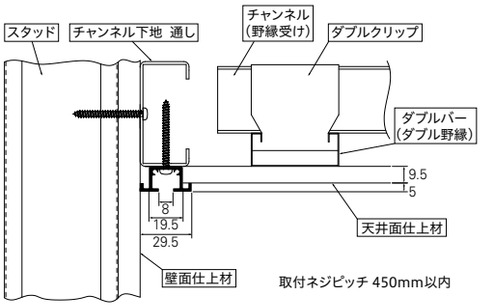

コンクリート壁
正面先付

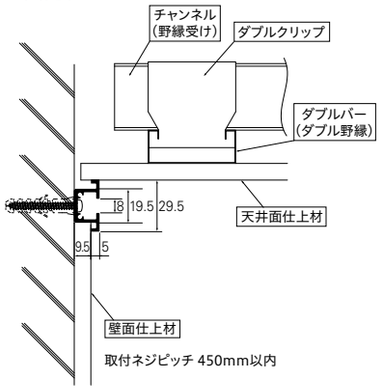

天井先付

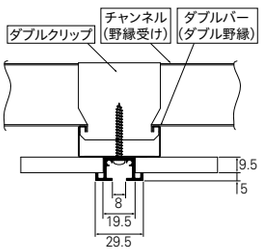

天井先付(補強プレート使用時)

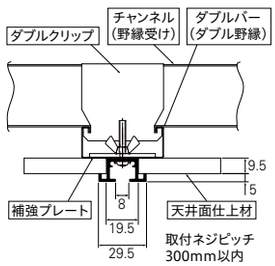

C型鋼+吊りボルト
天井先付

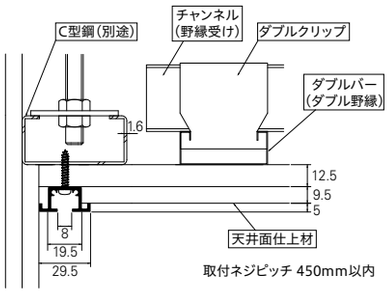

T-2N (12.5mm)

木造壁
正面先付

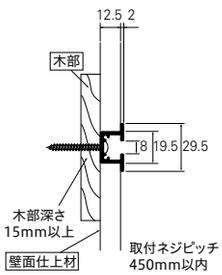

軽量鉄骨壁
正面先付

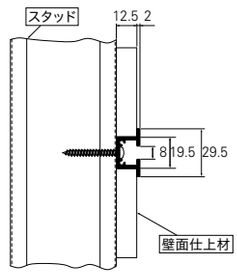

軽量鉄骨壁
天井先付

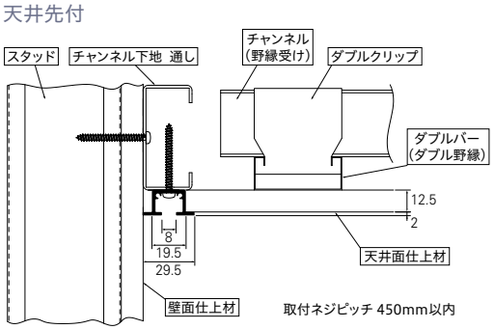

コンクリート壁
正面先付

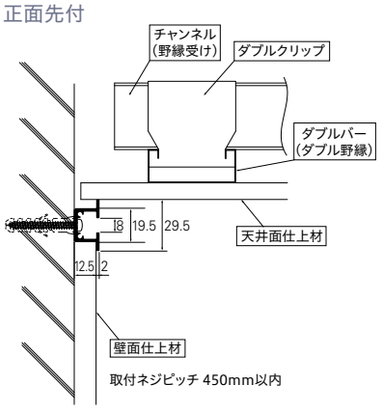

天井先付

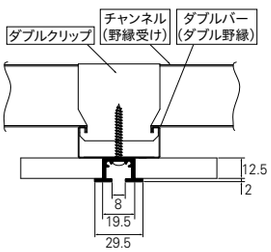

天井先付(補強プレート使用時)

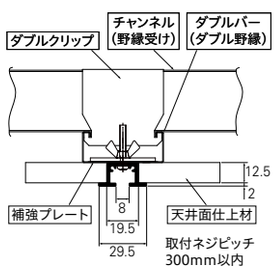

C型鋼+吊りボルト
天井先付

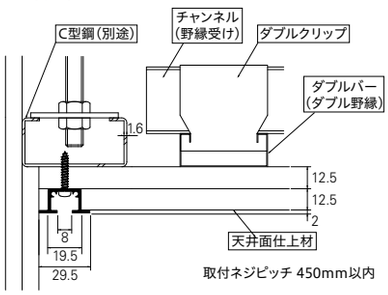

※ピクチャーレールと部品組み合わせについては P.12 をご参照ください。

T-SERIES

T-3N

許容荷重30kg。ボードの厚みに合わせて9.5mm用、
12.5mm用の2種をラインナップした埋め込みタイプ。

許容荷重 30kg　正面付　天井付　先付

■ 9.5mm

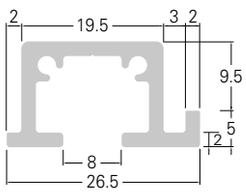

■ 12.5mm

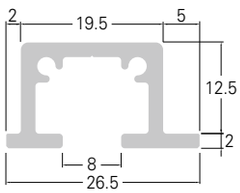

ナチュラル(シルバー)

ホワイト

レール

箱詰数量／10本　単位：円(税別)

商品名		カラー	4.00m JANコード	4.00m 価格	別製作レール ※ m当り
ネジ穴あり T-3N	9.5mm	ナチュラル	502724	6,580	1,930
	12.5mm		502762		
	9.5mm	ホワイト	502731	8,100	2,430
	12.5mm		502779		
ネジ穴なし T-3N	9.5mm	ナチュラル	505343	6,580	1,930
	12.5mm		505381		
	9.5mm	ホワイト	505350	8,100	2,430
	12.5mm		505398		

●素材：アルミニウム合金押出形材
●仕上げ：ナチュラル＝アルマイト、ホワイト＝アルマイトホワイト
※別製作レールの長さ限界は全て4mとなります。

部品

単位：円(税別)

商品名	カラー	JANコード	単価	箱詰数量	箱詰価格
キャップT-3N(9.5)右 厚さ：2mm	ナチュラル	502939	360	1コ	360
	ホワイト	502946			
キャップT-3N(9.5)左 厚さ：2mm	ナチュラル	502953	360	1コ	360
	ホワイト	502960			
キャップT-3N(12.5)右 厚さ：2mm	ナチュラル	502977	360	1コ	360
	ホワイト	502984			
キャップT-3N(12.5)左 厚さ：2mm	ナチュラル	502991	360	1コ	360
	ホワイト	503004			
ジョイントピン T-1、T-2N、T-3N 、T-4N、T-5、TC-10対応 ※1	—	391281	80	1コ	80

部品

単位：円(税別)

商品名	カラー	JANコード	単価	箱詰数量	箱詰価格
補強プレートセット T-1、T-2N、T-3N 対応 ※2 ※3	—	389295	230	1セット	230

●素材：キャップT-3N／アルミニウム合金
●仕上げ：キャップT-3N／ナチュラル＝ナチュラル、ホワイト＝ホワイト
※1　ジョイントピンは1ヵ所につき、2本使用してください。
※2　天井野縁(Wバー)に取付ける場合は、「補強プレートセット」をご使用ください。
※3　「補強プレートセット」には補強プレート、ボルト、ナット、蝶ナットがセットされています。

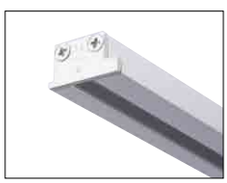
キャップT-3N

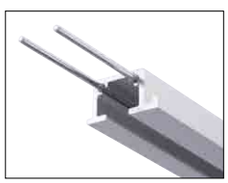
ジョイントピン

推奨対応フック／ハンガー

Tフック 30A (フックA) > P.38

Tフック 30B (フックB) > P.38

Tフック 30C (フックC) > P.38

T/TCフック 30F (正・天共通) > P.38

T/TCフック 30G (カラビナ付) > P.39

T/TCフック 30H (カラビナ付) > P.39

Tランナーフック 30A (ランナーフックA) > P.39

Tランナーフック 30B (ランナーフックB) > P.39

T/TCワンタッチフック 30A > P.40

T/TCワンタッチフック 30B > P.40

ハンガーE > P.40

取付寸法図・取付例 (単位:mm)

T-3N (9.5mm)

木造壁
正面先付

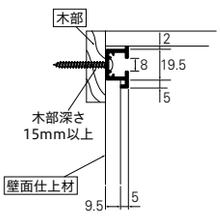

取付ネジピッチ 450mm以内

軽量鉄骨壁
正面先付

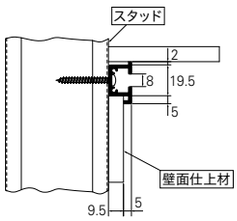

軽量鉄骨壁
天井先付

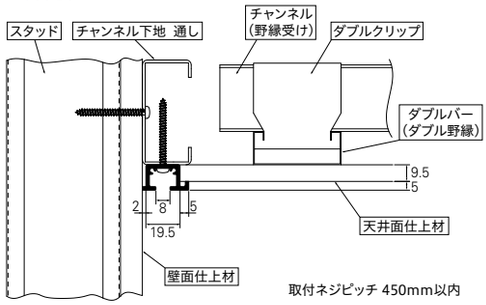

取付ネジピッチ 450mm以内

コンクリート壁
正面先付

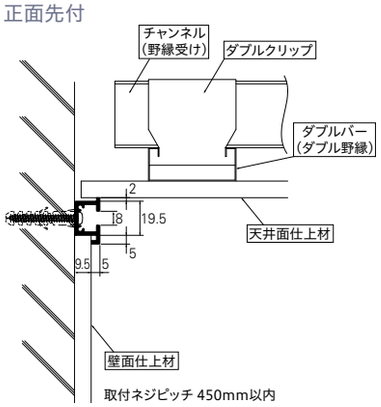

取付ネジピッチ 450mm以内

コンクリート壁
天井先付

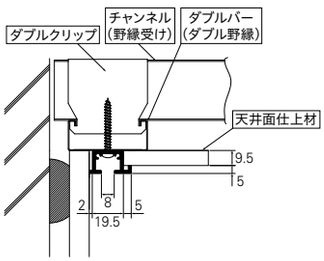

天井先付(補強プレート使用時)

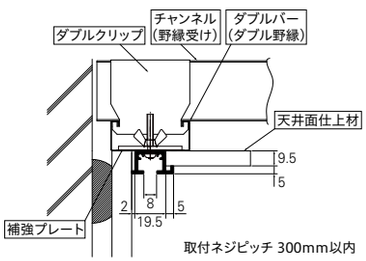

取付ネジピッチ 300mm以内

C型鋼+吊りボルト
天井先付

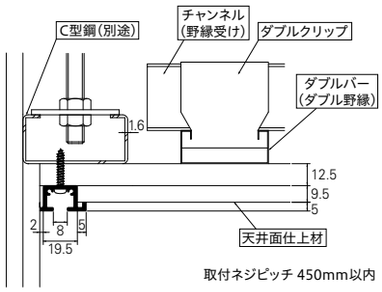

取付ネジピッチ 450mm以内

T-3N (12.5mm)

木造壁
正面先付

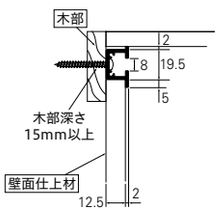

取付ネジピッチ 450mm以内

軽量鉄骨壁
正面先付

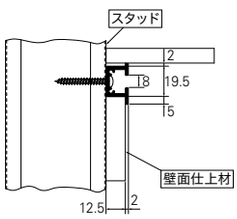

軽量鉄骨壁
天井先付

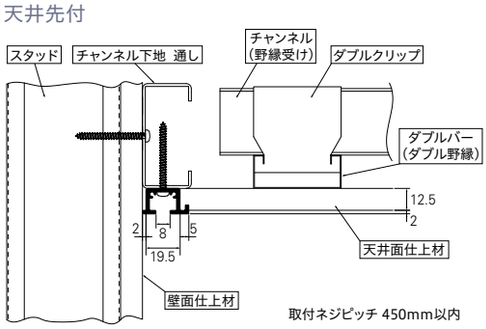

取付ネジピッチ 450mm以内

コンクリート壁
正面先付

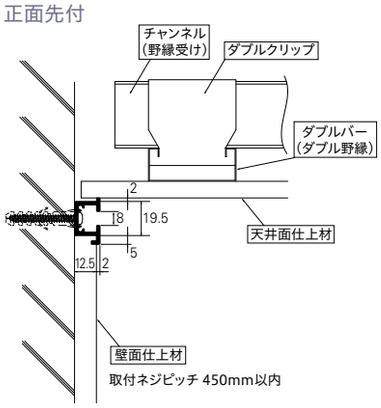

取付ネジピッチ 450mm以内

コンクリート壁
天井先付

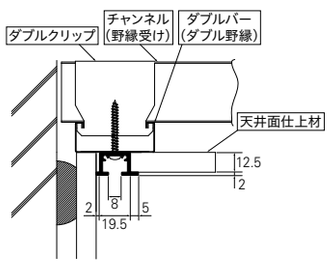

天井先付(補強プレート使用時)

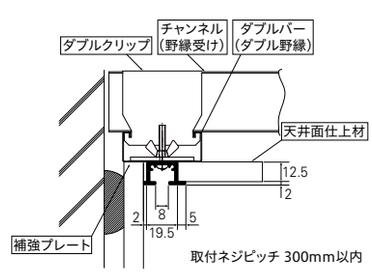

取付ネジピッチ 300mm以内

C型鋼+吊りボルト
天井先付

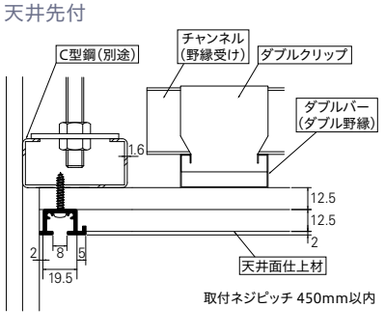

取付ネジピッチ 450mm以内

※ピクチャーレールと部品組み合わせについては P.12 をご参照ください。

T-SERIES

T-4N

許容荷重30kg。
ブラケット持出し式の廻り縁兼用タイプです。

許容荷重 30kg　正面付　天井付　先付

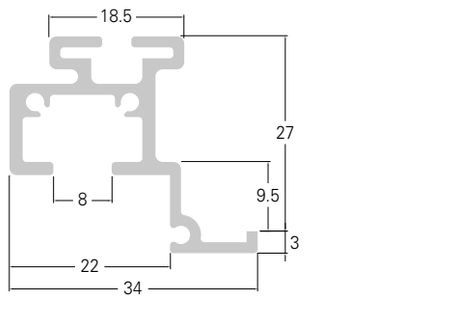

ナチュラル(シルバー)

ホワイト

レール

箱詰数量／8本　単位：円(税別)

商品名	カラー	4.00m JANコード	4.00m 価格	別製作レール m当り
ネジ穴あり T-4N	ナチュラル	443881	7,080	2,100
	ホワイト	502809	8,350	2,490

●素材：アルミニウム合金押出形材
●仕上げ：ナチュラル＝アルマイト、ホワイト＝アルマイトホワイト
※取付ネジ穴はございません。
※斜め45°カット加工費1ヵ所につき2,010円加算となります。

部品

単位：円(税別)

商品名	カラー	JANコード	単価	箱詰数量	箱詰価格
キャップT-4N右 厚さ：2mm	ナチュラル	444017	440	1コ	440
	ホワイト	503011			
キャップT-4N左 厚さ：2mm	ナチュラル	444031	440	1コ	440
	ホワイト	503028			
コーナージョイント T-4N専用 ※1	共通	410203	840	1コ	840
ジョイント T-4N専用	共通	410197	840	1コ	840
ジョイントピン T-1、T-2N、T-3N 、T-4N、T-5、TC-10対応 ※2	—	391281	80	1コ	80
ブラケット35 T-4N専用	共通	443904	440	1コ	440

部品

単位：円(税別)

商品名	カラー	JANコード	単価	箱詰数量	箱詰価格
ブラケット55 T-4N専用	共通	443911	510	1コ	510
ブラケット80 T-4N専用	共通	443928	640	1コ	640

●素材：キャップT-4N／アルミニウム合金
●仕上げ：キャップT-4N／ナチュラル＝ナチュラル、ホワイト＝ホワイト
※1　コーナージョイントをご使用の際には、レール端部を斜め45°にカットしてください。(入隅、出隅に合わせてください)
※2　ジョイントピンは1ヵ所につき、3本使用してください。

キャップT-4N

ジョイントピン

推奨対応フック／ハンガー

Tフック 30A (フックA) > P.38
Tフック 30C (フックC) > P.38
T/TCフック 30F (正・天共通) > P.38
T/TCフック 30G (カラビナ付) > P.39
Tランナーフック 30A (ランナーフックA) > P.39
T/TCワンタッチフック 30A > P.40
ハンガーE > P.40

取付寸法図・取付例 (単位:mm)

T-4N

コンクリート壁　正面先付
(ブラケット55の場合)

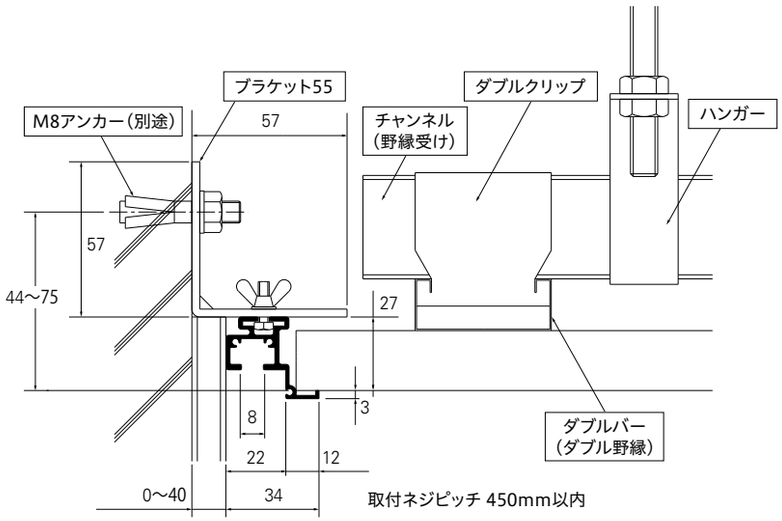

コンクリート壁
天井先付

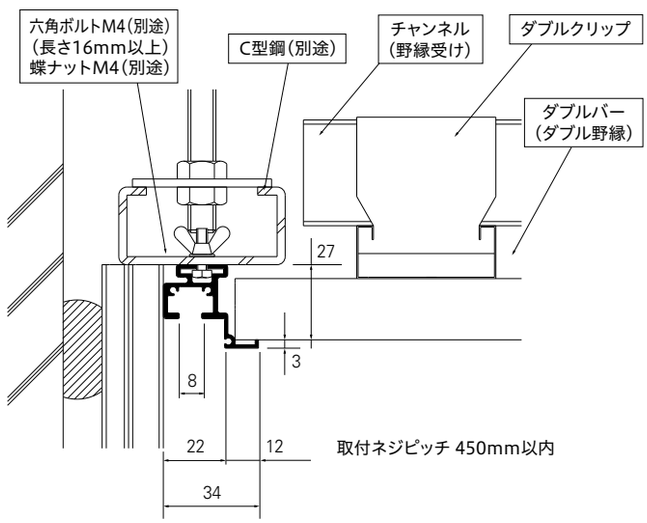

T-4N 専用ブラケット

ブラケット 35

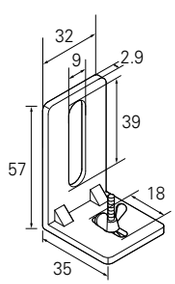

※〈ブラケットのスライド範囲〉壁面から12㎜まで調整できます。

ブラケット 55

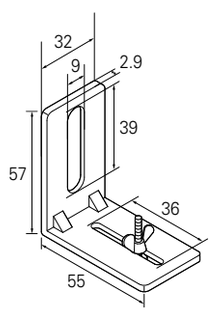

※〈ブラケットのスライド範囲〉壁面から31㎜まで調整できます。

ブラケット 80

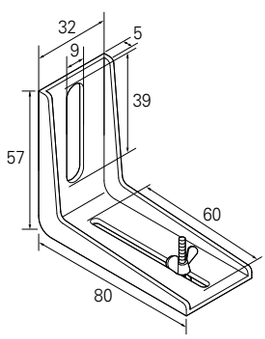

※〈ブラケットのスライド範囲〉壁面から56㎜まで調整できます。

〈ブラケットのスライド範囲〉

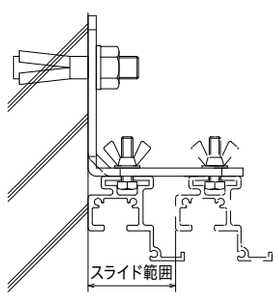

各ブラケットはスライドし、壁面仕上げに応じて取付け位置を調整できます。

※ピクチャーレールと部品組み合わせについては P.12 をご参照ください。

T-SERIES

T-5

許容荷重30kg。
廻り縁兼用タイプです。

許容荷重 30kg　正面付　天井付　後付

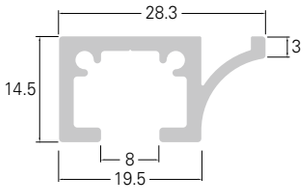

ナチュラル(シルバー)

ホワイト

レール

箱詰数量／10本　単位：円(税別)

商品名	カラー	4.00m JANコード	4.00m 価格	別製作レール ※ m当り
ネジ穴あり T-5	ナチュラル	522272	6,580	1,980
	ホワイト	522302	8,350	2,490

●素材：アルミニウム合金押出形材
●仕上げ：ナチュラル＝アルマイト、ホワイト＝アルマイトホワイト
※別製作レールの長さ限界は全て4mとなります。

部品

単位：円(税別)

商品名	カラー	JANコード	単価	箱詰数量	箱詰価格
キャップT-5右 厚さ：2mm	ナチュラル	522333	360	1コ	360
	ホワイト	522357			
キャップT-5左 厚さ：2mm	ナチュラル	522340	360	1コ	360
	ホワイト	522364			
ジョイントピン T-1、T-2N、T-3N 、T-4N、T-5、TC-10対応 ※	—	391281	80	1コ	80

●素材：キャップT-5 ／アルミニウム合金
●仕上げ：キャップT-5 ／ナチュラル＝ナチュラル、ホワイト＝ホワイト
※ジョイントピンは1ヵ所につき、2本使用してください。

キャップT-5

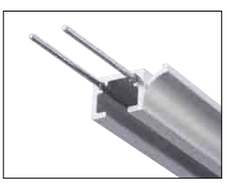
ジョイントピン

推奨対応フック／ハンガー

Tフック 30A (フックA) > P.38

Tフック 30B (フックB) > P.38

Tフック 30C (フックC) > P.38

T/TCフック 30F (正・天共通) > P.38

T/TCフック 30G (カラビナ付) > P.39

T/TCフック 30H (カラビナ付) > P.39

Tランナーフック 30A (ランナーフックA) > P.39

Tランナーフック 30B (ランナーフックB) > P.39

T/TCワンタッチフック 30A > P.40

T/TCワンタッチフック 30B > P.40

ハンガーE > P.40

取付寸法図・取付例 (単位:mm)

木造壁　正面後付

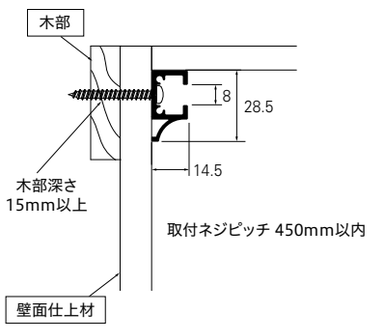

軽量鉄骨壁　正面後付

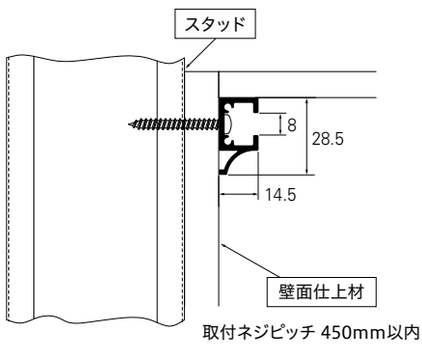

木造壁　天井後付

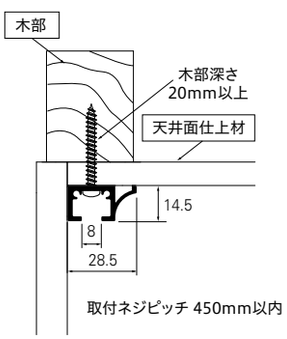

コンクリート壁　天井後付

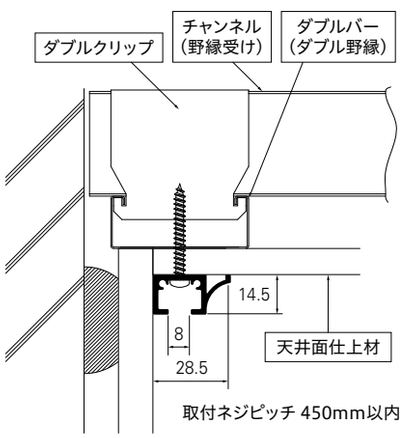

コンクリート壁　天井後付

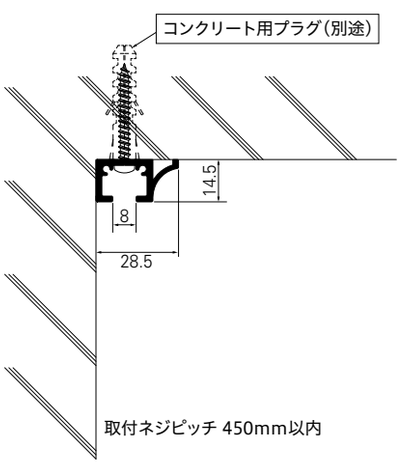

※ピクチャーレールと部品組み合わせについては P.12 をご参照ください。

T-SERIES

TC-10 NEW

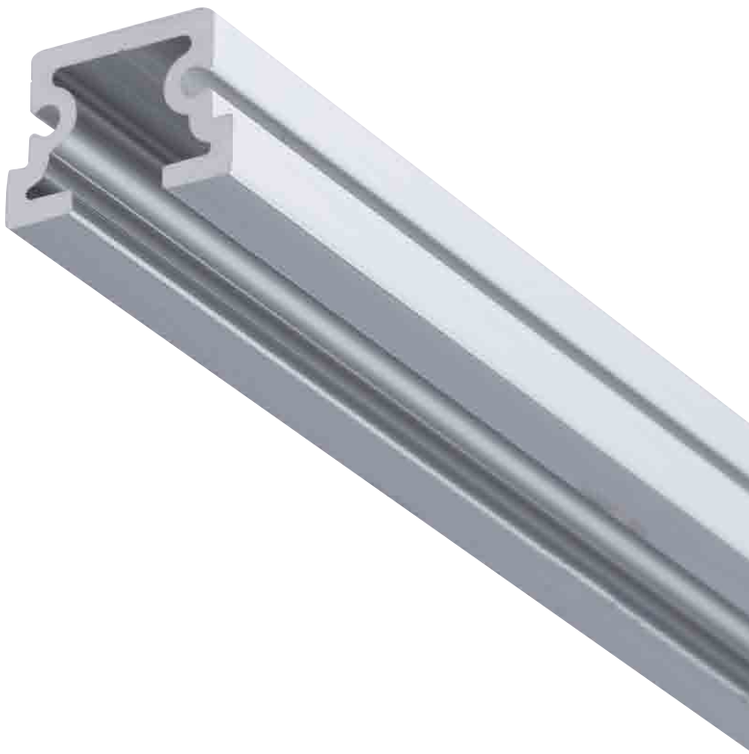

許容荷重30kg。ボードの厚み合わせて9.5mm用、
12.5mm用の2種をラインナップした、
スリムな埋め込みタイプ。

許容荷重 30kg　正面付　天井付　先付

■ 9.5mm

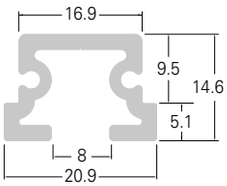

■ 12.5mm

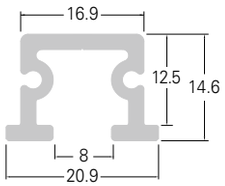

ナチュラル(シルバー)

ホワイト

レール

箱詰数量／10本　単位：円(税別)

商品名		カラー	3.00m JANコード	3.00m 価格	別製作レール ※1 m当り
ネジ穴あり TC-10	9.5mm	ナチュラル	793665	4,800	1,850
	12.5mm		793689		
	9.5mm	ホワイト	793672	5,800	2,300
	12.5mm		793696		

●素材：アルミニウム合金押出形材
●仕上げ：ナチュラル＝アルマイト、ホワイト＝アルマイトホワイト
※1　別製作レールの長さ限界は全て4mとなります。
※斜め45°カット加工費1ヵ所につき2,010円加算となります。

部品

単位：円(税別)

商品名	カラー	JANコード	単価	箱詰数量	箱詰価格
キャップTC-10(9.5) 左右共通で使えます。 厚さ：2mm	共通	793702	340	1コ	340
キャップTC-10(12.5) 左右共通で使えます。 厚さ：2mm	共通	793719	340	1コ	340
ジョイントピン T-1、T-2N、T-3N 、T-4N、 T-5、TC-10対応　※ 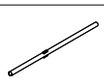	—	391281	80	1コ	80

●素材：キャップTC-10／ポリプロピレン
※ジョイントピンは1ヵ所につき、2本使用してください。

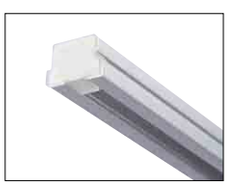
キャップTC-10

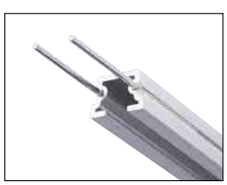
ジョイントピン

推奨対応フック／ハンガー

T/TCフック 30F（正・天共通） > P.38
T/TCフック 30G（カラビナ付） > P.39
T/TCフック 30H（カラビナ付） > P.39
T/TCワンタッチフック 30A > P.40
T/TCワンタッチフック 30B > P.40
ハンガーE > P.40

取付寸法図・取付例 (単位:mm)

TC-10 (9.5mm)

木造壁
正面(片ツバ仕様)

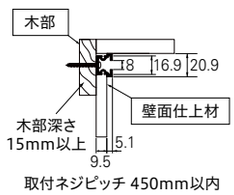

木造壁
正面(両ツバ仕様)

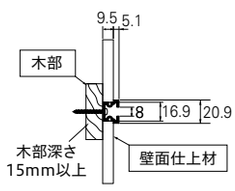

軽量鉄骨壁
天井先付

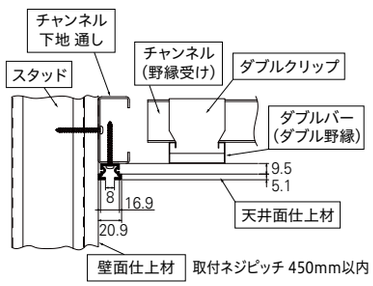

C型鋼+吊りボルト
天井先付

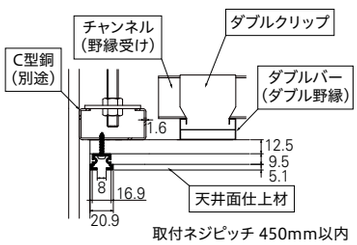

コンクリート壁
正面先付

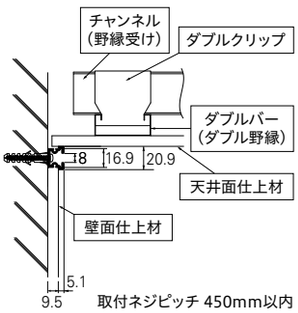

野縁下地
天井付(片ツバ仕様)

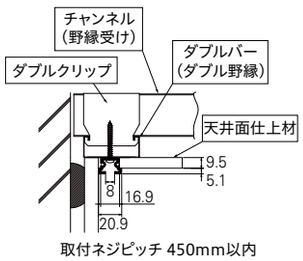

野縁下地
天井付(両ツバ仕様)

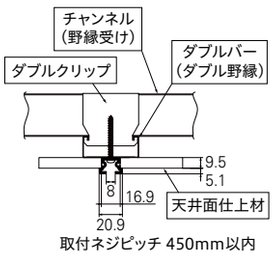

スタッド
正面付(片ツバ仕様)

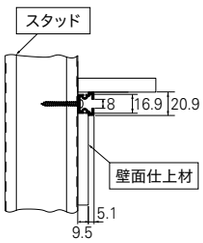

スタッド
正面付(両ツバ仕様)

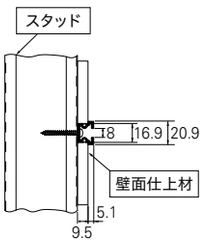

TC-10 (12.5mm)

木造壁
正面(片ツバ仕様)

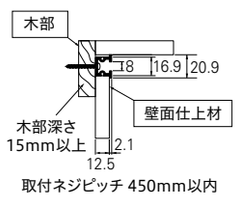

木造壁
正面(両ツバ仕様)

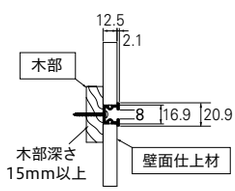

軽量鉄骨壁
天井先付

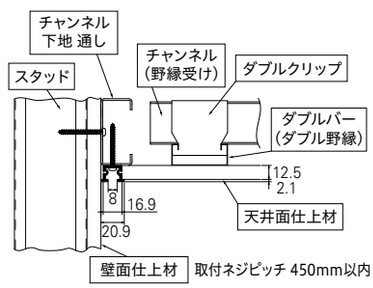

C型鋼+吊りボルト
天井先付

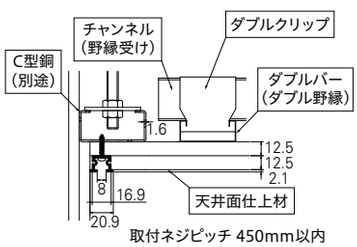

コンクリート壁
正面先付

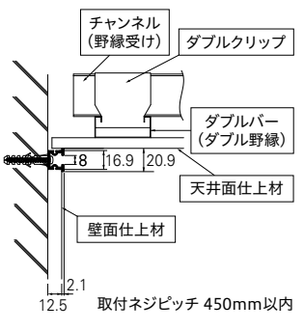

野縁下地
天井付(片ツバ仕様)

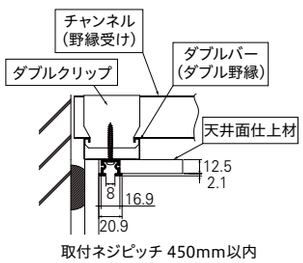

野縁下地
天井付(両ツバ仕様)

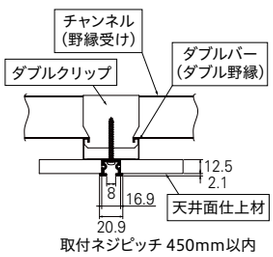

スタッド
正面付(片ツバ仕様)

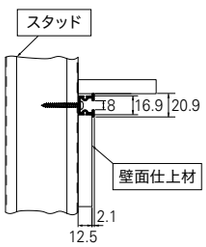

スタッド
正面付(両ツバ仕様)

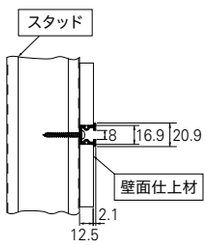

※ピクチャーレールと部品組み合わせについては P.12 をご参照ください。

※Tシリーズのフックはピクチャーレール Lシリーズには使用できません。
※TシリーズにはLシリーズのフックが使用できます。ただし、許容荷重は15kgとなります。詳細はP.51をご参照ください。

Tシリーズ　フック

許容荷重30kg。固定式後入れタイプ。

※フックの根元をまわしてしっかりとフックを固定する事ができます。

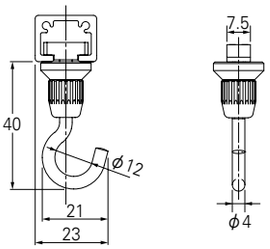

許容荷重 30kg　天井付　後入れ

T フック 30A（フックA）

単位：円（税別）

カラー	入数	JANコード	単価	箱詰数量	箱詰価格
ナチュラル	50コ	768823	43,000	1箱	43,000
ホワイト		768830	51,000		51,000
ナチュラル	1コ	389271	1,010	1コ	1,010
ホワイト		502854	1,200		1,200

- T-1、T-2N、T-3N、T-4N、T-5 対応
- スタンダードタイプハンガー用
- 素材：本体／真鍮、フック／SUS304
- 仕上げ：ナチュラル＝ニッケルメッキ（本体）、ホワイト＝ホワイト（本体・フック）

※TC-10には使用できません。

許容荷重30kg。正面用フック。

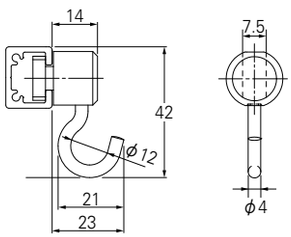

許容荷重 30kg　正面付　後入れ

T フック 30B（フックB）

単位：円（税別）

カラー	入数	JANコード	単価	箱詰数量	箱詰価格
ナチュラル	50コ	768847	39,000	1箱	39,000
ホワイト		768854	45,000		45,000
ナチュラル	1コ	389288	910	1コ	910
ホワイト		502861	1,070		1,070

- T-1、T-2N、T-3N、T-5 対応
- スタンダードタイプハンガー用
- 素材：本体／真鍮、フック／SUS304
- 仕上げ：ナチュラル＝ニッケルメッキ（本体）、ホワイト＝ホワイト（本体・フック）

※吊下げ物の重量（荷重）によってフックが固定されます。　※T-4N・TC-10には使用できません。
※T-1に使用する場合は20kg以内で使用してください。

許容荷重30kg。先入れ天井用フック。

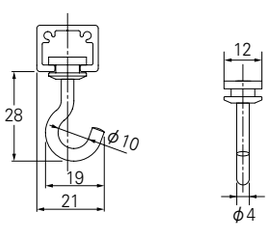

許容荷重 30kg　天井付　先入れ

T フック 30C（フックC）

単位：円（税別）

カラー	入数	JANコード	単価	箱詰数量	箱詰価格
ナチュラル	50コ	769134	26,500	1箱	26,500
ホワイト		769141	30,500		30,500
ナチュラル	1コ	453576	620	1コ	620
ホワイト		502878	720		720

- T-1、T-2N、T-3N、T-4N、T-5 対応
- スタンダードタイプハンガー用
- 素材：本体／真鍮、フック／SUS304
- 仕上げ：ナチュラル＝ニッケルメッキ（本体）、ホワイト＝ホワイト（本体・フック）

※吊下げ物の重量（荷重）によってフックが固定されます。　※TC-10には使用できません。

許容荷重30kg。天井・正面どちらも使える、後入れ天井用フック。

正面付

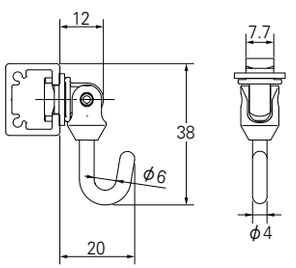

天井付

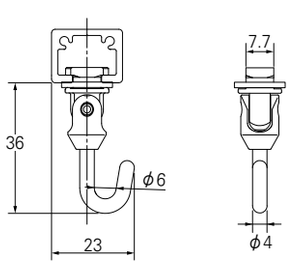

許容荷重 30kg　正面付　天井付　後入れ

T/TC フック 30F

単位：円（税別）

カラー	入数	JANコード	単価	箱詰数量	箱詰価格
シルバー	50コ	770475	47,000	1箱	47,000
ホワイト		770499	52,500		52,500
シルバー	1コ	770482	1,080	1コ	1,080
ホワイト		770505	1,210		1,210

- T-1、T-2N、T-3N、T-4N、T-5、TC-10 対応
- スタンダードタイプハンガー用
- 素材：ホイール／真鍮、フック／SUS304
- 仕上げ：シルバー＝ニッケルメッキ（ホイール・フック）、ホワイト＝ホワイト（ホイール・フック）

※正面付の場合は20kg以内で使用してください。
※天井付・正面付共通フックです。
※フック部分はシルバーになります。

許容荷重30kg。落下防止機能（カラビナ）の付いたフックです。
公共施設や地震発生時の落下防止・安全対策としてご使用ください。

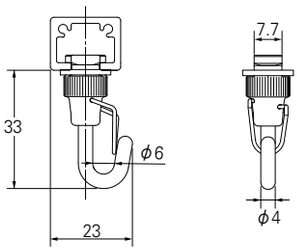

許容荷重 30kg　天井付　後入れ

T/TC フック 30G

単位：円（税別）

カラー	入数	JANコード	単価	箱詰数量	箱詰価格
シルバー	50コ	770352	60,500	1箱	60,500
ホワイト		770376	65,500		65,500
シルバー	1コ	770369	1,410	1コ	1,410
ホワイト		770383	1,520		1,520

- T-1、T-2N、T-3N、T-4N、T-5、TC-10対応
- スタンダードタイプハンガー用
- 素材：ホイール／真鍮、フック／SUS304
- 仕上げ：シルバー＝ニッケルメッキ（ホイール・フック）、
  ホワイト＝ホワイト（ホイール・フック）

※カラビナ付きです。 ※フック部分はシルバーになります。

許容荷重30kg。落下防止機能（カラビナ）の付いたフックです。
公共施設や地震発生時の落下防止・安全対策としてご使用ください。

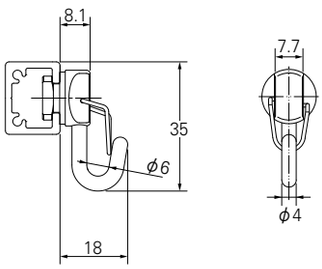

許容荷重 30kg　正面付　後入れ

T/TC フック 30H

単位：円（税別）

カラー	入数	JANコード	単価	箱詰数量	箱詰価格
シルバー	50コ	770390	60,500	1箱	60,500
ホワイト		770413	65,500		65,500
シルバー	1コ	770406	1,410	1コ	1,410
ホワイト		770420	1,520		1,520

- T-1、T-2N、T-3N、T-5、TC-10対応
- スタンダードタイプハンガー用
- 素材：ホイール／真鍮、フック／SUS304
- 仕上げ：シルバー＝ニッケルメッキ（ホイール・フック）、
  ホワイト＝ホワイト（ホイール・フック）

※カラビナ付きです。 ※フック部分はシルバーになります。
※T-1に使用する場合は20kg以内で使用してください。

Tシリーズ　ランナーフック

許容荷重30kg。可動式先入れタイプ。

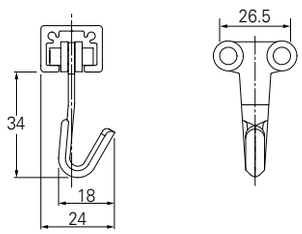

許容荷重 30kg　天井付　先入れ

T ランナーフック 30A（ランナーフックA）

単位：円（税別）

カラー	入数	JANコード	単価	箱詰数量	箱詰価格
ナチュラル	50コ	768861	39,000	1箱	39,000
ホワイト		768878	45,000		45,000
ナチュラル	1コ	502816	910	1コ	910
ホワイト		502823	1,070		1,070

- T-1、T-2N、T-3N、T-4N、T-5対応
- スタンダードタイプハンガー用
- 素材：ホイール／真鍮、フック／スチール
- 仕上げ：ナチュラル＝ニッケルメッキ（ホイール・フック）、
  ホワイト＝ホワイト（ホイール・フック）

※吊下げ物を取外した状態でフックを動かすことができます。 ※TC-10には使用できません。

許容荷重30kg。可動式先入れタイプ。

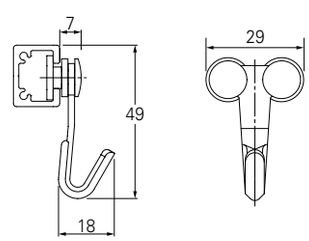

許容荷重 30kg　正面付　先入れ

T ランナーフック 30B（ランナーフックB）

単位：円（税別）

カラー	入数	JANコード	単価	箱詰数量	箱詰価格
ナチュラル	50コ	768885	39,000	1箱	39,000
ホワイト		768892	45,000		45,000
ナチュラル	1コ	502830	910	1コ	910
ホワイト		502847	1,070		1,070

- T-1、T-2N、T-3N、T-5対応
- スタンダードタイプハンガー用
- 素材：ホイール／真鍮、フック／スチール
- 仕上げ：ナチュラル＝ニッケルメッキ（ホイール・フック）、
  ホワイト＝ホワイト（ホイール・フック）

※吊下げ物を取外した状態でフックを動かすことができます。
※T-4N・TC-10には使用できません。 ※T-1に使用する場合は20kg以内で使用してください。

※ピクチャーレールと部品組み合わせについては P.12 をご参照ください。

Tシリーズ　ハンガー

許容荷重30kg。簡単に取付け、取外しができるワイヤータイプ（φ1.8mm）のハンガーです。落下防止機能（カラビナ）付。フック部を上下にスライドして位置を調節できます。

許容荷重 30kg

ハンガーE（1000・1500・2000・2500・3000）

単位：円（税別）

サイズ	JANコード	単価	箱詰数量	箱詰価格
1000	458021	4,730	1本	4,730
1500	458038	5,060		5,060
2000	458045	5,280		5,280
2500	458052	5,830		5,830
3000	458069	6,160		6,160

- Tシリーズ対応
- スタンダードタイプハンガー用
- 素材：本体・フック／SUS304、ワイヤー／ステンレスワイヤーφ1.8mm（SUS304）

※Sフック・Lフック・Wフックには使用できません。
※1個の対象物に使用できるハンガーは2本までです。
※T-1を正面付けした場合は20kg以内で使用してください。

Tシリーズ　ワンタッチフック／ワイヤー

許容荷重30kg。吊元をすっきり見せられるワイヤーを差し込んで使用するため、落下防止・安全対策としても有効です。

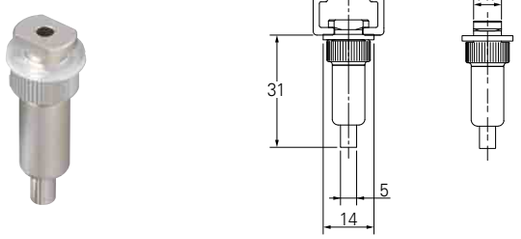

許容荷重 30kg　天井付　後入れ

T/TC ワンタッチフック 30A

単位：円（税別）

カラー	入数	JANコード	単価	箱詰数量	箱詰価格
シルバー	50コ	770437	64,000	1箱	64,000
	1コ	770444	1,490	1コ	1,490

- T-1、T-2N、T-3N、T-4N、T-5、TC-10対応
- ストレートハンガー用
- 素材：真鍮、SUS304
- 仕上げ：梨地ニッケルメッキ

※別売のストレートハンガーEと組み合わせてお使いください。

許容荷重30kg。吊元をすっきり見せられるワイヤーを差し込んで使用するため、落下防止・安全対策としても有効です。

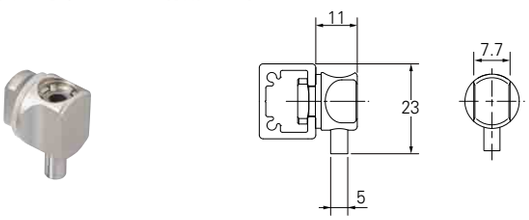

許容荷重 30kg　正面付　後入れ

T/TC ワンタッチフック 30B

単位：円（税別）

カラー	入数	JANコード	単価	箱詰数量	箱詰価格
シルバー	50コ	770451	64,000	1箱	64,000
	1コ	770468	1,490	1コ	1,490

- T-1、T-2N、T-3N、T-5、TC-10対応
- ストレートハンガー用
- 素材：真鍮、SUS304
- 仕上げ：梨地ニッケルメッキ

※別売のストレートハンガーEと組み合わせてお使いください。
※T-1に使用する場合は20kg以内で使用してください。

別売のT/TCワンタッチフック30A/30Bと組み合わせてお使いいただくワイヤーです。

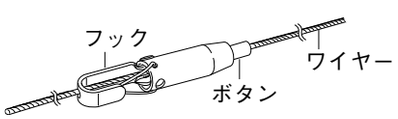

ストレートハンガーE

単位：円（税別）

サイズ	JANコード	単価	箱詰数量	箱詰価格
1000	770512	4,400	1本	4,400
1500	770529	4,730		4,730
2000	770536	4,950		4,950

- T/TCワンタッチフック30A、30B対応
- 素材：ステンレスワイヤーφ1.8mm（SUS304）

※別売のT/TCワンタッチフック 30A/30Bと組み合わせてお使いください。

Tシリーズ　追加用フック

許容荷重30kg。別売のハンガーE・ストレートハンガーEに追加して使用できるので、1本のワイヤーに複数個取付けられます。フック部を上下にスライドして位置を調節できます。落下防止機能（カラビナ）付。

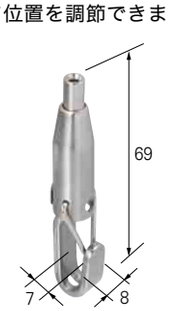

許容荷重 30kg

ハンガーEフック（単体）

単位：円（税別）

カラー	JANコード	単価	箱詰数量	箱詰価格
ー	770574	3,080	1コ	3,080

- ハンガーE・ストレートハンガーE追加用フック
- 素材：SUS304

※ハンガーE・ストレートハンガーEに追加してご使用ください。
※ハンガーE・ストレートハンガーE専用の部品です。他のハンガー、ワイヤーには使用できません。

取付間隔と許容荷重

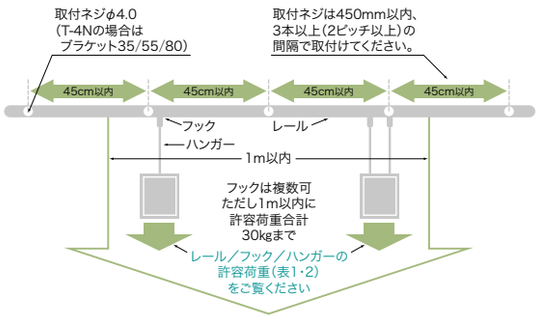

※1m以内に許容荷重合計30kg以内であれば、複数のフックを吊るすことができます。
※ハンガー2本で吊り下げても許容荷重30kgまでとなります。展示作業中などで不意に片側に全荷重がかかる場合が考えられますので、2本吊りでも1本使用時の許容荷重をお守りください。
※複数の額などを吊るす場合は地震などの揺れによる額同士の衝突を防ぐために十分な間隔(1m以上)を取ることをお勧めします。

(表1)　ピクチャーレールの許容荷重

	商品名称		施工方法 正面付の場合	施工方法 天井付の場合
後付の場合	T-1		20kg ※1	30kg ※3
	T-5		30kg ※1	
先付の場合	T-1		20kg ※1	
	T-2N	9.5mm	30kg ※1	
		12.5mm		
	T-3N	9.5mm		
		12.5mm		
	T-4N		30kg ※2	
	TC-10		30kg ※1	

※1　横胴縁に使用する一般的な木下地(t=15mm)、コンクリートに施工した場合の許容荷重です。軽量間仕切り材(スタッドt=0.8mm)に施工した場合、許容荷重は10kgになります。
※2　T-4N専用ブラケット35／55／80、または六角ボルトM4(別途)および蝶ナットM4(別途)を使用した場合の許容荷重です。
※3　ダブル野縁(t=0.5mm)などの軽量天井材に施工した場合、許容荷重は10kgになります。

施工上の注意

- ●ピクチャーレールは補強された下地に施工してください。
- ●ピクチャーレールの許容荷重は商品および施工方法により異なります。(表1)
- ●(表1)はφ4.0タッピングネジを使用して450mm以内の間隔で施工したときの許容荷重です。
- ●ダブル野縁(t=0.5mm)などの軽量天井材や軽量間仕切り材(スタッド t=0.8mm)に施工した場合、許容荷重は10kgになります。
- ●ピクチャーレールとフック／ハンガーの許容荷重は異なります。組み合わせて使用する場合は、(表2)に沿ってご使用ください。

(表2)　フック／ハンガーの許容荷重

商品名称			許容荷重	ピクチャーレールと組み合わせて使用する場合の重量制限
フック許容荷重	T フック	30A(フックA)天井付用	30kg	
		30B(フックB)正面付用		T-1に使用する場合は20kg以内で使用してください。
		30C(フックC)天井付用		
	T/TC フック	30F 天井付・正面付共通		正面付の場合は20kg以内で使用してください。
		30G 天井付用		
		30H 正面付用		T-1に使用する場合は20kg以内で使用してください。
	Tランナーフック	30A(ランナーフックA)天井付用	30kg	
		30B(ランナーフックB)正面付用		T-1に使用する場合は20kg以内で使用してください。
	T/TCワンタッチフック	30A 天井付用	30kg	
		30B 正面付用		T-1に使用する場合は20kg以内で使用してください。
ハンガー許容荷重	ハンガー	A	15kg	
		E	30kg	T-1を正面付けした場合は20kg以内で使用してください。
	ハンガー15		15kg	
	インテリアハンガー	ワイヤータイプA	10kg	
		コードタイプA	2kg	

参考見積例

4.00m基準

単位：円(税別)

カラー	T-1	T-2N	T-3N	T-4N	T-5	TC-10
ナチュラル　天井付	10,190	11,590	11,340	—	11,340	12,400
ホワイト　天井付	12,460	14,380	13,620	—	13,870	14,720
ナチュラル　正面付	9,790	11,190	10,940	16,400	10,940	12,400
ホワイト　正面付	11,940	13,860	13,100	18,430	13,350	14,720

●使用部品　T-1・2N・3N・5：レール1本、フック(正面付はTフック30B(フックB)、天井付はTフック30A(フックA)4コ、キャップ2コ
T-4N　：レール1本、Tフック30A(フックA)4コ、ブラケット35 10コ、キャップ2コ
TC-10　：別製作レール1本、T/TCフック30F4コ、キャップ2コ

3.00m基準

単位：円(税別)

カラー	T-1	T-2N	T-3N	T-4N	T-5	TC-10
ナチュラル　天井付	7,910	9,870	9,540	—	9,690	8,720
ホワイト　天井付	9,490	12,210	11,610	—	11,790	10,110
ナチュラル　正面付	7,610	9,570	9,240	13,730	9,390	8,720
ホワイト　正面付	9,100	11,820	11,220	15,470	11,400	10,110

●使用部品　T-1　：レール1本、フック(正面付はTフック30B(フックB)、天井付はTフック30A(フックA)3コ、キャップ2コ
T-2N・3N・5：別製作レール1本、フック(正面付はTフック30B(フックB)、天井付はTフック30A(フックA)3コ、キャップ2コ
T-4N　：別製作レール1本、Tフック30A(フックA)3コ、ブラケット35 8コ、キャップ2コ
TC-10　：レール1本、T/TCフック30F3コ、キャップ2コ

施工イメージ

T-1(正面後付)+T/TCフック 30F

T-1(天井後付)+T/TCフック 30F

T-3N(天井先付)+T/TCフック 30F

TC-10(天井先付)+T/TCワンタッチフック 30A

※ピクチャーレールと部品組み合わせについては P.12 をご参照ください。

L

SERIES

L-1 L-3 L-5

15kg

住宅に最適な許容荷重15kgのピクチャーレールです。

室内空間に溶け込みやすいシンプルなデザインです。

絵画、写真、時計のディスプレイなど

住宅でのご使用をお勧めします。

L-SERIES

L-1

住宅に最適な許容荷重15kg。
正面付、天井付に対応したピクチャーレールです。

許容荷重 15kg　正面付　天井付　後付

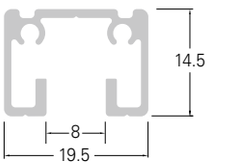

ホワイト

レール

箱詰数量／10本　単位：円(税別)

商品名	カラー	3.00m ※1 JANコード	3.00m ※1 価格	4.00m JANコード	4.00m 価格	別製作レール ※2 m当り
ネジ穴あり L-1	ホワイト	770567	4,160	667102	5,310	1,570
ネジ穴なし L-1	ホワイト	—	—	667119	5,310	1,570

●素材：アルミニウム合金押出形材
●仕上げ：アルマイトホワイト
※1 「ネジ穴なし」の場合は受注生産になります。
※2 別製作レールの長さ限界は全て4mとなります。

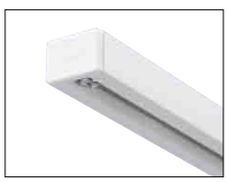

キャップL-1

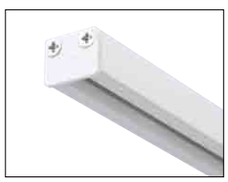

キャップT-1

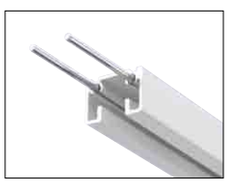

ジョイントピン

部品

単位：円(税別)

商品名	カラー	JANコード	単価	箱詰数量	箱詰価格
キャップL-1 左右共通で使えます。 ビス1本で固定できます。 厚さ：2mm	ホワイト	667171	220	1コ	220
キャップT-1 左右共通で使えます。※1 厚さ：2mm	ホワイト	502885	290	1コ	290
ジョイントピン ※1 ※2	—	391281	80	1コ	80
補強プレートセット ※1 ※3 ※4	—	389295	230	1セット	230

●素材：キャップL-1 ／ポリアセタール、キャップT-1 ／ポリエチレン
●仕上げ：キャップL-1 ／ホワイト、キャップT-1 ／ホワイト
※1 Tシリーズと共用の部品です。
※2 ジョイントピンは1ヵ所につき、2本お使いください。
※3 天井野縁(Wバー)に取付ける場合は、「補強プレートセット」をご使用ください。
※4 「補強プレートセット」には補強プレート、ボルト、ナットがセットされています。
※ご注文は受注単位でお願いします。

推奨対応フック／ハンガー

Lフック 15A
> P.50

Lフック 15B
> P.50

Lフック 15C
> P.50

Lフック 15D
> P.50

ハンガー15
> P.50

取付寸法図・取付例 (単位:mm)

木造壁　正面後付

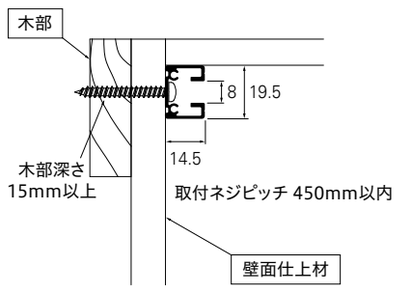

軽量鉄骨壁　正面後付

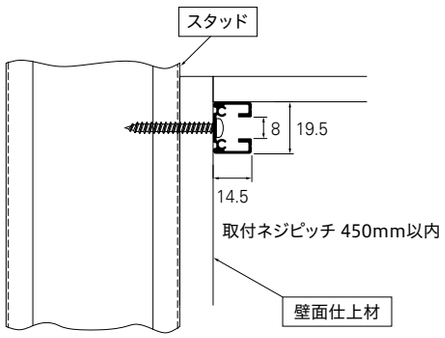

木造壁　天井後付

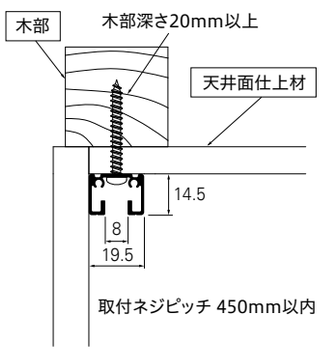

コンクリート壁　天井後付

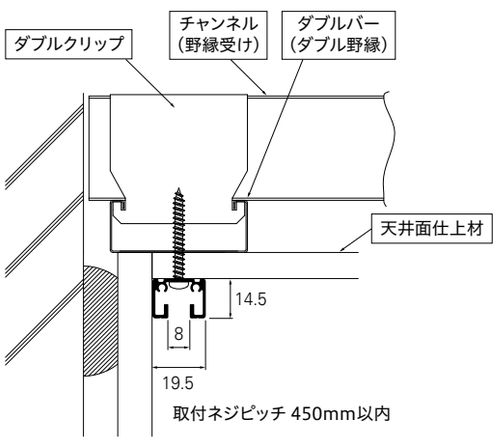

木造壁　正面先付

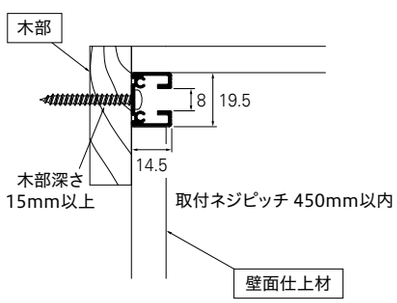

※ピクチャーレールと部品組み合わせについては P.12 をご参照ください。

L-SERIES

L-3

住宅に最適な許容荷重15kg。ボードの厚みに合わせて
9.5mm用、12.5mm用の2種をラインナップ。

許容荷重 15kg　正面付　天井付　先付

■ 9.5mm

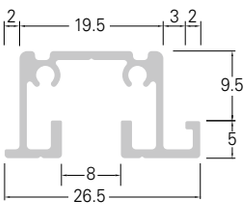

ホワイト(9.5mm)

■ 12.5mm

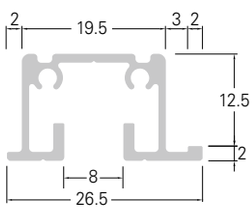

ホワイト(12.5mm)

レール

箱詰数量／10本　単位：円(税別)

商品名		カラー	4.00m ※1 JANコード	4.00m ※1 価格	別製作レール ※2 m当り
ネジ穴あり L-3	9.5mm	ホワイト	667126	6,070	1,800
	12.5mm		667140		
ネジ穴なし L-3	9.5mm	ホワイト	667133		
	12.5mm		667157		

●素材：アルミニウム合金押出形材
●仕上げ：アルマイトホワイト
※1 「ネジ穴なし」の場合は受注生産になります。
※2 別製作レールの長さ限界は全て4mとなります。

部品

単位：円(税別)

商品名	カラー	JANコード	単価	箱詰数量	箱詰価格
キャップT-3N(9.5)右 厚さ：2mm ※1	ホワイト	502946	360	1コ	360
キャップT-3N(9.5)左 厚さ：2mm ※1	ホワイト	502960	360	1コ	360
キャップT-3N(12.5)右 厚さ：2mm ※1	ホワイト	502984	360	1コ	360
キャップT-3N(12.5)左 厚さ：2mm ※1	ホワイト	503004	360	1コ	360
ジョイントピン ※1 ※2	—	391281	80	1コ	80

部品

単位：円(税別)

商品名	カラー	JANコード	単価	箱詰数量	箱詰価格
補強プレートセット ※1 ※3 ※4	—	389295	230	1セット	230

●素材：キャップT-3N／アルミニウム合金
●仕上げ：キャップT-3N／ホワイト
※1 Tシリーズと共用の部品です。
※2 ジョイントピンは1ヵ所につき、2本お使いください。
※3 天井野縁(Wバー)に取付ける場合は、「補強プレートセット」をご使用ください。
※4 「補強プレートセット」には補強プレート、ボルト、ナットがセットされています。
※ご注文は受注単位でお願いします。

キャップT3-N

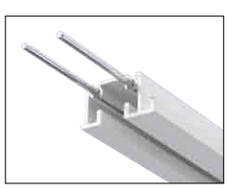

ジョイントピン

推奨対応フック／ハンガー

Lフック 15A
> P.50

Lフック 15B
> P.50

Lフック 15C
> P.50

Lフック 15D
> P.50

ハンガー15
> P.50

取付寸法図・取付例 (単位:mm)

L-3 (9.5mm)

木造壁
正面先付

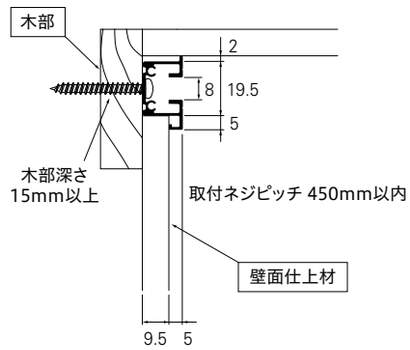

軽量鉄骨壁
正面先付

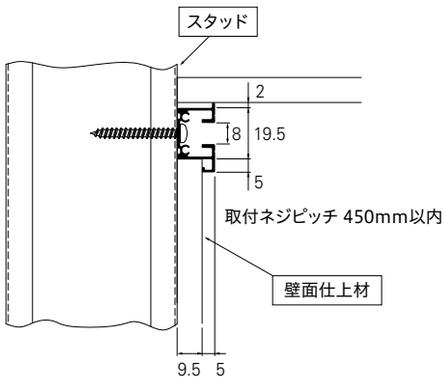

コンクリート壁
天井先付

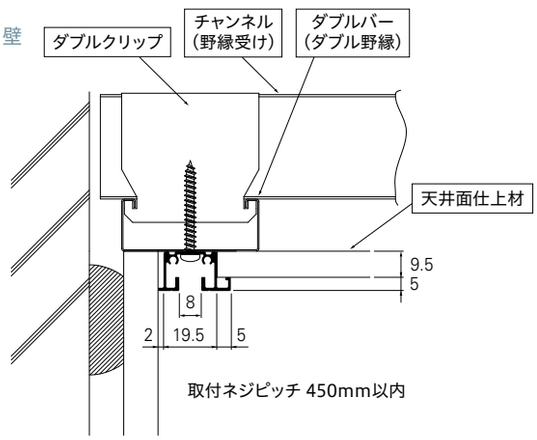

L-3 (12.5mm)

木造壁
正面先付

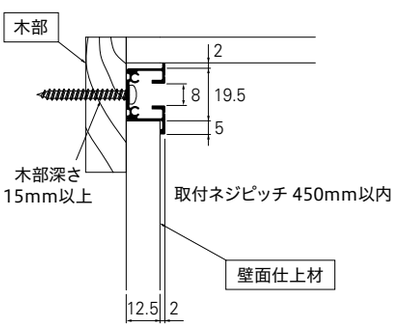

軽量鉄骨壁
正面先付

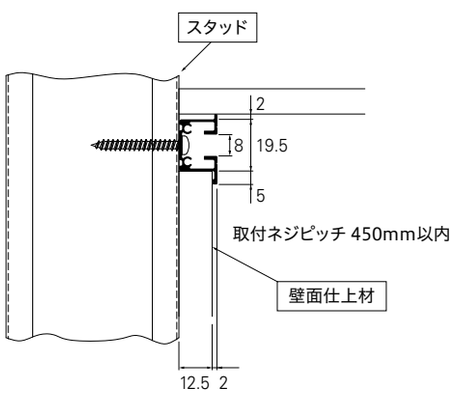

コンクリート壁
天井先付

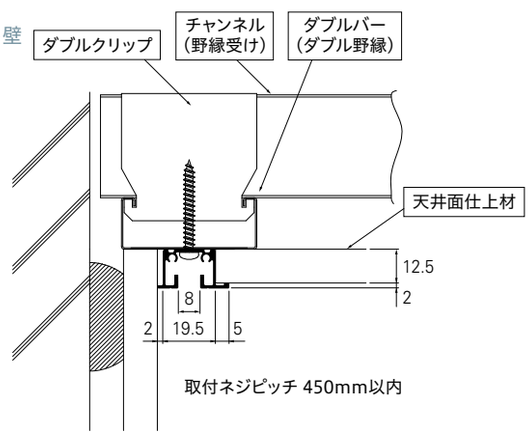

※ピクチャーレールと部品組み合わせについては P.12 をご参照ください。

L-SERIES

L-5

住宅に最適な許容荷重15kg。
廻り縁兼用タイプです。

許容荷重 15kg　正面付　天井付　後付

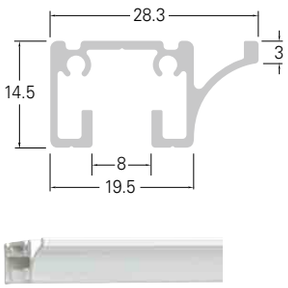

ホワイト

レール

箱詰数量／10本　単位：円(税別)

商品名	カラー	4.00m JANコード	4.00m 価格	別製作レール ※ m当り
ネジ穴あり L-5	ホワイト	667164	**6,260**	**1,860**

●素材：アルミニウム合金押出形材
●仕上げ：アルマイトホワイト
※別製作レールの長さ限界は全て4mとなります。

部品

単位：円(税別)

商品名	カラー	JANコード	単価	箱詰数量	箱詰価格
キャップT-5右 厚さ：2mm ※1	ホワイト	522357	**360**	1コ	**360**
キャップT-5左 厚さ：2mm ※1	ホワイト	522364	**360**	1コ	**360**
ジョイントピン ※1 ※2	—	391281	**80**	1コ	**80**
補強プレートセット ※1 ※3	—	389295	**230**	1セット	**230**

●素材：キャップT-5／アルミニウム合金
●仕上げ：キャップT-5／ホワイト
※1 Tシリーズと共用の部品です。
※2 ジョイントピンは1ヵ所につき、2本お使いください。
※3「補強プレートセット」には補強プレート、ボルト、ナットがセットされています。
※ご注文は受注単位でお願いします。

キャップT-5

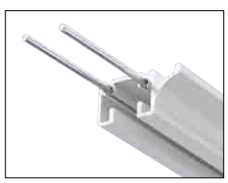

ジョイントピン

推奨対応フック／ハンガー

Lフック 15A
> P.50

Lフック 15B
> P.50

Lフック 15C
> P.50

Lフック 15D
> P.50

ハンガー15
> P.50

取付寸法図・取付例 (単位:mm)

木造壁　正面後付

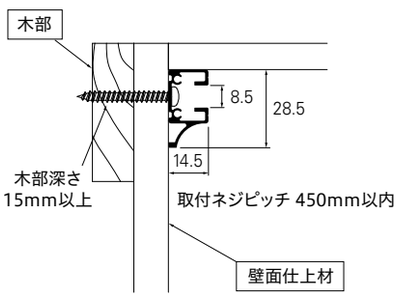

軽量鉄骨壁　正面後付

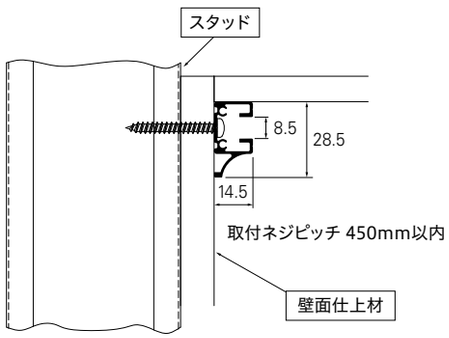

木造壁　天井後付

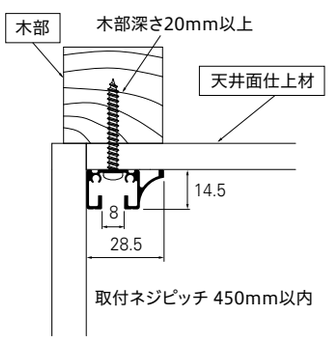

コンクリート壁　天井後付

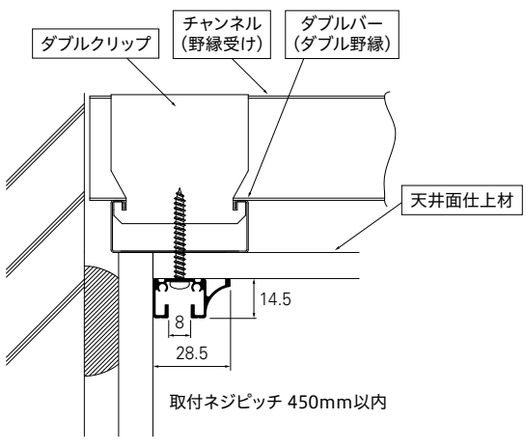

※ピクチャーレールと部品組み合わせについては P.12 をご参照ください。

Lシリーズ　フック

許容荷重15kg。固定式後入れタイプです。

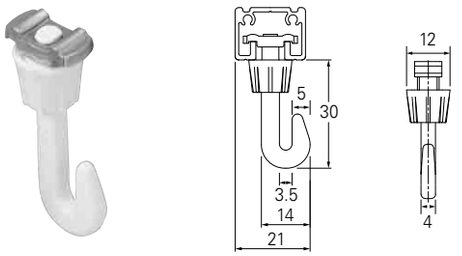

許容荷重 15kg　天井付　後入れ

Lフック 15A

単位：円(税別)

カラー	入数	JANコード	単価	箱詰数量	箱詰価格
ホワイト	50コ	768908	**23,500**	1箱	**23,500**
	1コ	667188	**550**	1コ	**550**

- Lシリーズ対応
- 素材：本体／亜鉛ダイカスト、フック／ABS樹脂
- 仕上げ：ホワイト

※フックは、ピクチャーレールTシリーズにも使用が可能です。ただし、許容荷重は15kgになります。
※ハンガーA/Eには使用できません。

許容荷重15kg。固定式後入れタイプです。

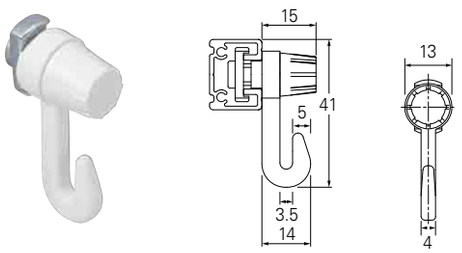

許容荷重 15kg　正面付　後入れ

Lフック 15B

単位：円(税別)

カラー	入数	JANコード	単価	箱詰数量	箱詰価格
ホワイト	50コ	768915	**23,500**	1箱	**23,500**
	1コ	667195	**550**	1コ	**550**

- Lシリーズ対応
- 素材：本体／亜鉛ダイカスト、フック／ABS樹脂
- 仕上げ：ホワイト

※フックは、ピクチャーレールTシリーズにも使用が可能です。ただし、許容荷重は15kgになります。
※ハンガーA/Eには使用できません。

許容荷重15kg。先入れタイプです。

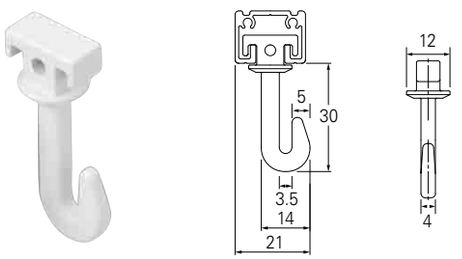

許容荷重 15kg　天井付　先入れ

Lフック 15C

単位：円(税別)

カラー	入数	JANコード	単価	箱詰数量	箱詰価格
ホワイト	50コ	768922	**14,500**	1箱	**14,500**
	1コ	667201	**330**	1コ	**330**

- Lシリーズ対応
- 素材：本体／亜鉛ダイカスト
- 仕上げ：ホワイト

※フックは、ピクチャーレールTシリーズにも使用が可能です。ただし、許容荷重は15kgになります。
※ハンガーA/Eには使用できません。

許容荷重15kg。先入れタイプです。

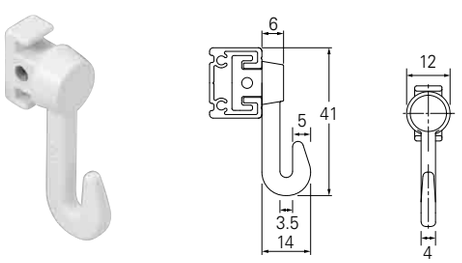

許容荷重 15kg　正面付　先入れ

Lフック 15D

単位：円(税別)

カラー	入数	JANコード	単価	箱詰数量	箱詰価格
ホワイト	50コ	768939	**14,500**	1箱	**14,500**
	1コ	667218	**330**	1コ	**330**

- Lシリーズ対応
- 素材：本体／亜鉛ダイカスト
- 仕上げ：ホワイト

※フックは、ピクチャーレールTシリーズにも使用が可能です。ただし、許容荷重は15kgになります。
※ハンガーA/Eには使用できません。

Lシリーズ　ハンガー

許容荷重15kg。
簡単に取付け、取外しができる
ワイヤータイプ(φ1.5mm)の
ハンガーです。
フック部を上下にスライド
して位置を調節できます。

許容荷重 15kg

ハンガー15(φ1.5mm)

単位：円(税別)

サイズ	カラー	JANコード	単価	箱詰数量	箱詰価格
1000	ホワイト	667225	**3,080**	1本	**3,080**
2000		667232	**3,520**		**3,520**

- Lシリーズ対応
- 素材：ワイヤー／ステンレスワイヤーφ1.5mm(SUS304)、フック／亜鉛ダイカスト
- 仕上げ：ワイヤー・フック／ホワイト

※1個の対象物に使用できるハンガーは2本までです。

Lシリーズ　ハンガー用フック

許容荷重15kg。ハンガー 15に追加してご使用できます。
フック部を上下にスライドして位置を調節できます。

1本のワイヤーに複数個取付けられます。

許容荷重 15kg

ハンガー15フック（単体）

単位：円（税別）

カラー	JANコード	単価	箱詰数量	箱詰価格
ホワイト	770581	2,090	1コ	2,090

●ハンガー15追加用フック
●素材：亜鉛ダイカスト　●仕上げ：ホワイト
※別売のハンガー15に追加して使用できるので、1本のワイヤーに複数個取付けられます。
※ハンガー15専用の部品です。他のハンガー、ワイヤーには使用できません。

取付間隔と許容荷重

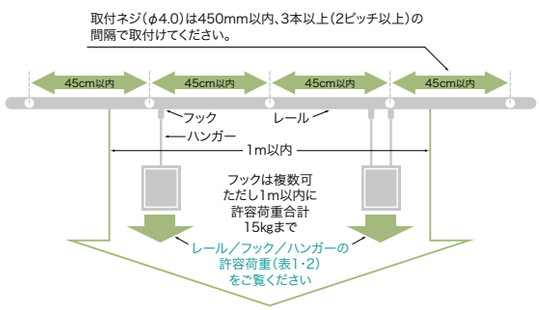

※1m以内に許容荷重合計15kg以内であれば、複数のフックを吊るすことができます。
※ハンガー2本で吊り下げても許容荷重15kgまでとなります。展示作業中などで不意に片側に全荷重がかかる場合が考えられますので、2本吊りでも1本使用時の許容荷重をお守りください。
※複数の額などを吊るす場合は地震などの揺れによる額同士の衝突を防ぐために十分な間隔（1m以上）を取ることをお勧めします。

施工上の注意

●ピクチャーレールは補強された下地に施工してください。
●ピクチャーレールの許容荷重は施工方法により異なります。
●（表1）はφ4.0タッピングネジを使用して450mm以内の間隔で施工したときの許容荷重です。
●ダブル野縁（t＝0.5mm）などの軽量天井材や軽量間仕切り材（スタッドt=0.8mm）に施工した場合、許容荷重は10kgになります。
●ピクチャーレールとフック／ハンガーの許容荷重は異なります。組み合わせて使用する場合は、（表2）に沿ってご使用ください。

（表1）　ピクチャーレールの許容荷重

	商品名称	施工方法 正面付の場合 ※1	施工方法 天井付の場合 ※2
後付の場合	L-1	15kg	15kg
	L-5		
先付の場合	L-3 9.5mm		
	L-3 12.5mm		

※1　横胴縁に使用する一般的な木下地（t＝15mm）、コンクリートに施工した場合の許容荷重です。軽量間仕切り材（スタッドt=0.8mm）に施工した場合、許容荷重は10kgになります。
※2　ダブル野縁（t=0.5mm）などの軽量天井材に施工した場合、許容荷重は10kgになります。

（表2）　フック／ハンガーの許容荷重

商品名称				許容荷重
フック許容荷重	Lフック15	A	天井付用	15kg
		B	正面付用	
		C	天井付用	
		D	正面付用	
ハンガー許容荷重	ハンガー15			15kg
	インテリアハンガー	ワイヤーA		10kg
		コードA		2kg

参考見積例

4.00m基準

単位：円（税別）

カラー		仕様	L-1	L-3	L-5
ホワイト	天井付	後入フック	7,950	8,990	9,180
		先入フック	7,070	8,110	8,300
	正面付	後入フック	7,950	8,990	9,180
		先入フック	7,070	8,110	8,300

●使用部品：レール1本、フック4コ、キャップ2コ

2.00m基準

単位：円（税別）

カラー		仕様	L-1	L-3	L-5
ホワイト	天井付	後入フック	4,690	5,430	5,540
		先入フック	4,250	4,990	5,100
	正面付	後入フック	4,690	5,430	5,540
		先入フック	4,250	4,990	5,100

●使用部品：別注製作レール1本、フック2コ、キャップ2コ

施工イメージ

L-1（天井後付）+Lフック 15A

L-1（正面後付）+Lフック 15B

L-3（天井先付）+Lフック 15A

L-5（天井後付）+Lフック 15A

※ピクチャーレールと部品組み合わせについては P.12 をご参照ください。

W
SERIES

W-1 W-2

15kg

許容荷重15kg、室内空間に溶け込みやすい、

溝が見えないスマートなデザインが特長のWシリーズ。

さまざまなオブジェを「置く」「吊る」「掛ける」など、

自由度の高い展示を実現する多彩なパーツをご用意しています。

THE ART OF DISPLAY AND ARRANGEMENT
Tim Rundle
visual
CONTRAST

W-SERIES

W-1

許容荷重15kg。取付ビスや吊元が見えない、
すっきりとしたデザインです。

許容荷重 15kg　正面付　後付

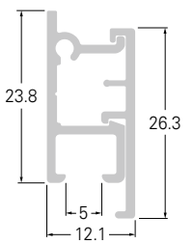

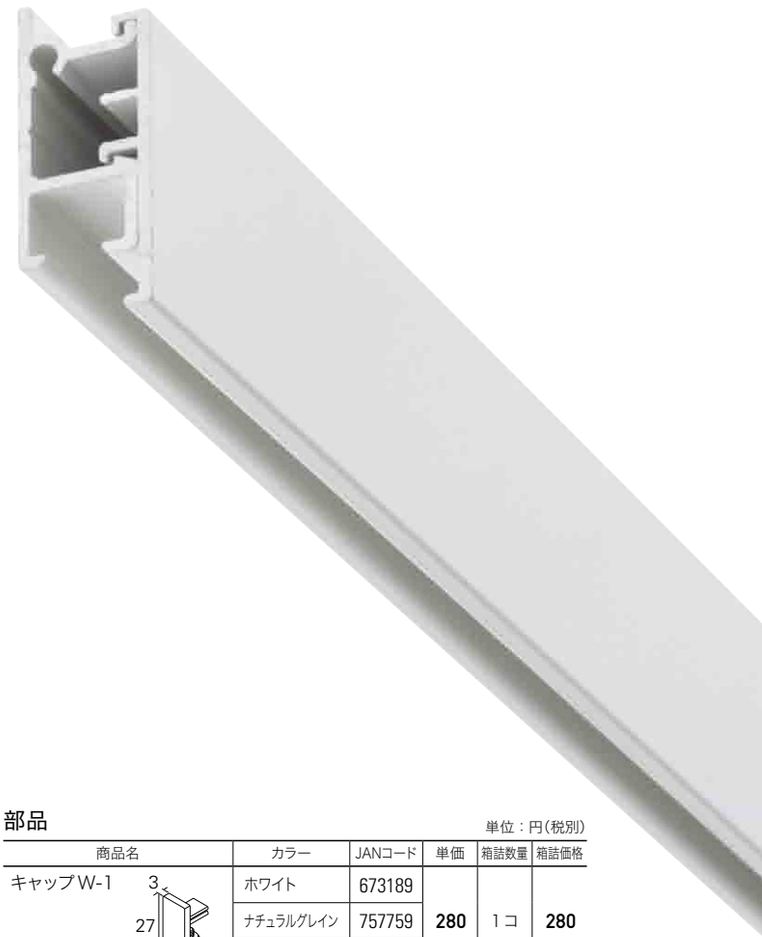

レール

箱詰数量／10本　単位：円(税別)

商品名	カラー	1.00m JANコード	1.00m 価格	2.00m JANコード	2.00m 価格
W-1	ホワイト	791920	1,820	673165	3,410
	ナチュラルグレイン	791944	2,310	757711	4,290
	ダークマホガニー	791937		757735	

商品名	カラー	3.00m JANコード	3.00m 価格	別製作レール ※ m当り
W-1	ホワイト	673172	5,060	2,020
	ナチュラルグレイン	757728	6,270	2,530
	ダークマホガニー	757742		

●素材：アルミニウム合金押出形材
●仕上げ：ベース／ホワイト＝アルマイトホワイト、ナチュラル＝アルマイトナチュラル
フロントカバー／ホワイト＝アルマイトホワイト、
ナチュラルグレイン・ダークマホガニー＝オレフィン系樹脂
皮膜フィルムラッピング

※別製作レールの長さの限界は3mになります。
※ベースとフロントカバーのセットになります。

ピクチャーレール W-1 工事用セット

箱詰数量/1セット　単位：円(税別)

サイズ	カラー	JANコード	価格	セット内容
1.00m	ホワイト	791760	2,460	●レール1本 ●キャップ2コ ●カバーストップ1コ
	ナチュラルグレイン	791791	2,950	
	ダークマホガニー	791821		
2.00m	ホワイト	791777	4,130	●レール1本 ●キャップ2コ ●カバーストップ2コ
	ナチュラルグレイン	791807	5,010	
	ダークマホガニー	791838		
3.00m	ホワイト	791784	5,860	●レール1本 ●キャップ2コ ●カバーストップ3コ
	ナチュラルグレイン	791814	7,070	
	ダークマホガニー	791845		

※フック/パーツ/ハンガーは別途ご注文ください。

部品

単位：円(税別)

商品名	カラー	JANコード	単価	箱詰数量	箱詰価格
キャップW-1 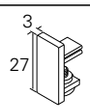	ホワイト	673189	280	1コ	280
	ナチュラルグレイン	757759			
	ダークマホガニー	757766			
カバーストップ ※カバーストップは1コ/900mm必要となります。	—	673196	80	1コ	80
ジョイントピン ※ 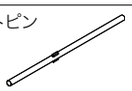	—	391281	80	1コ	80

●素材：キャップW-1／ポリアセタール、カバーストップ／ポリアセタール
●仕上げ：キャップW-1／ホワイト＝ホワイト、
ナチュラルグレイン＝ナチュラルグレイン、
ダークマホガニー＝ダークマホガニー

※レール・小物トレイ共通部品です。(小物トレイの場合2本必要です。)

部品必要数

※カバーストップは1コ/900mm必要となります。

取付サイズ	レール 2.00m	レール 3.00m	キャップ	カバーストップ	ジョイント (1ヵ所)
～1.00m	1	—	2	1	—
～2.00m	1	—	2	2	—
～3.00m	—	1	2	3	—
～4.00m	2	—	2	5	1
～5.00m	1	1	2	6	1
～6.00m	—	2	2	7	1

※ジョイントの場合は、ジョイントの両端50mm以内にカバーストップを1コずつ必ず取付けてください。
※ジョイントの場合、レールの組み合わせによって、カバーストップの数量は変わります。

キャップ
W-1

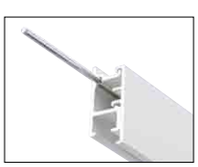
ジョイント
ピン

推奨対応フック／ハンガー／パーツ

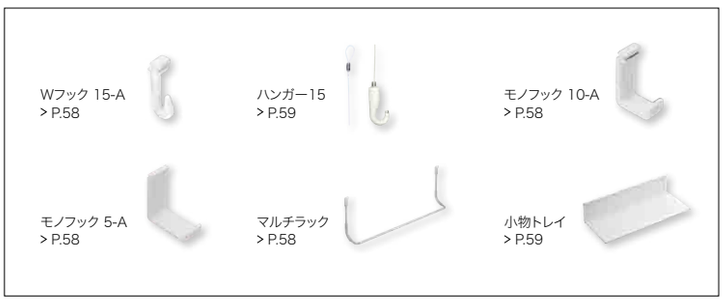

レールの上部にハンガーを掛けることができます。

W-1／ナチュラルグレイン

※引っ掛け部分の形状によっては取付けできない場合があります。

取付寸法図・取付例 (単位:mm)

木造壁　正面後付

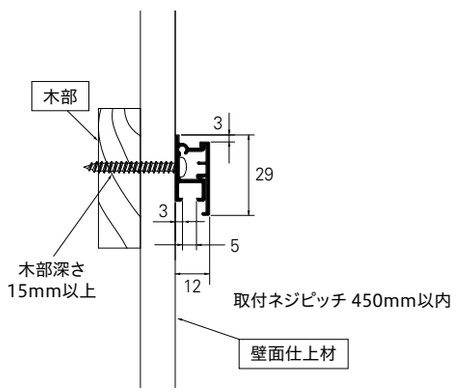

軽量鉄骨壁　正面後付

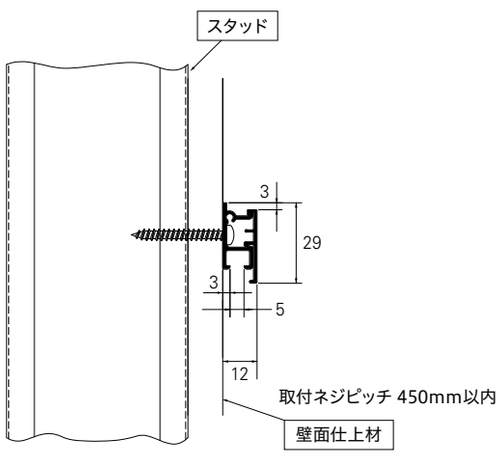

木造壁　天井際正面後付

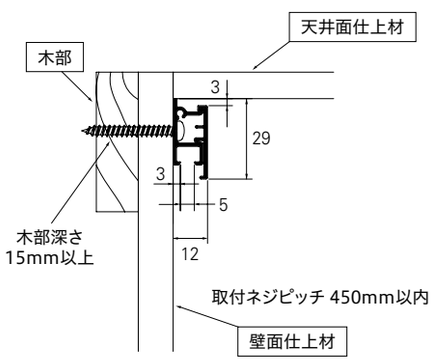

軽量鉄骨壁　天井際正面後付

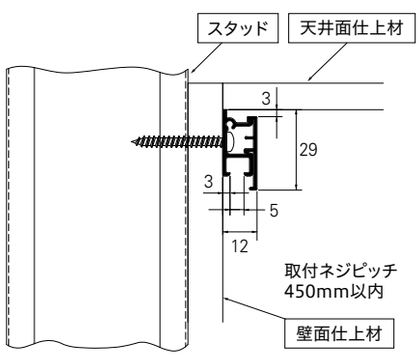

※ピクチャーレールと部品組み合わせについては P.12 をご参照ください。

W - SERIES

W-2

許容荷重15kgのブラケット付きピクチャーレール。
取付ビスが見えないデザインで、
天井際などにすっきり納めることができます。

許容荷重 15kg　正面付　後付

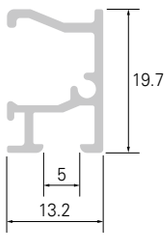

ホワイト

レール

箱詰数量／10本　単位：円(税別)

商品名	カラー	1.00m JANコード	1.00m 価格	2.00m JANコード	2.00m 価格
W-2	ホワイト	791852	1,320	791869	2,530

商品名	カラー	3.00m JANコード	3.00m 価格	別製作レール ※ m当り
W-2	ホワイト	791876	3,520	1,580

●素材：アルミニウム合金押出形材
●仕上げ：ホワイト＝アルマイトホワイト
※別製作レールの長さの限界は3mになります。

ピクチャーレール W-2 工事用セット

箱詰数量/1セット　単位：円(税別)

サイズ	カラー	ブラケット	JANコード	価格	セット内容
1.00m	ホワイト	正面ブラケット	791708	2,230	●レール1本 ●キャップ2コ ●ブラケット3コ
		ツーウェイブラケット	791739	2,440	
2.00m	ホワイト	正面ブラケット	791715	3,900	●レール1本 ●キャップ2コ ●ブラケット5コ
		ツーウェイブラケット	791746	4,250	
3.00m	ホワイト	正面ブラケット	791722	5,580	●レール1本 ●キャップ2コ ●ブラケット8コ
		ツーウェイブラケット	791753	6,140	

※フック/パーツ/ハンガーは別途ご注文ください。

部品

単位：円(税別)

商品名	カラー	JANコード	単価	箱詰数量	箱詰価格
キャップW-2 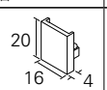	ホワイト	791890	110	1コ	110
正面ブラケット	ホワイト	791906	230	1コ	230
ツーウェイブラケット	ホワイト	791913	300	1コ	300
ジョイントピン ※ 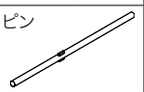	—	391281	80	1コ	80

●素材：キャップW-2／ポリプロピレン樹脂、ブラケット／スチール
●仕上げ：キャップW-2／ホワイト、ブラケット／ホワイト
※レール・小物トレイ共通部品です。(小物トレイの場合2本必要です。)

部品必要数

取付サイズ	レール 2.00m	レール 3.00m	キャップ	ブラケット	ジョイント (1ヵ所)
～1.00m	1	—	2	3	—
～2.00m	1	—	2	5	—
～3.00m	—	1	2	8	—
～4.00m	2	—	2	10	1
～5.00m	1	1	2	12	1
～6.00m	—	2	2	14	1

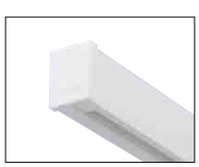
キャップ
W-2

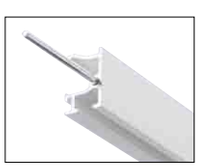
ジョイント
ピン

推奨対応フック／ハンガー／パーツ

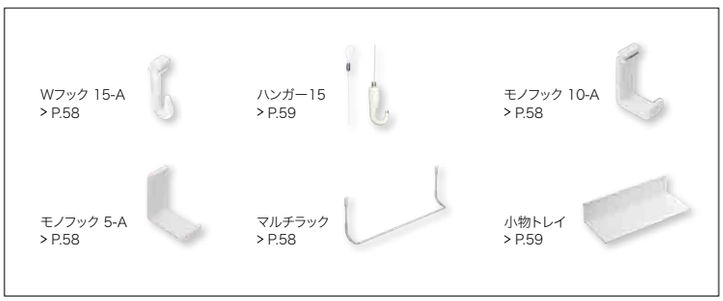

W-2／ホワイト

取付寸法図・取付例 (単位:mm)

正面ブラケット付
木造壁　正面後付

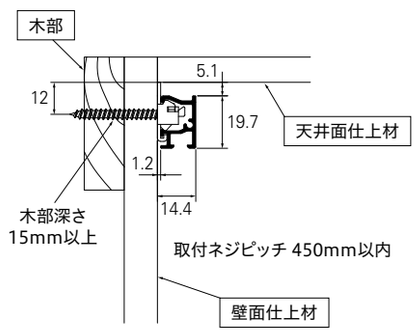

軽量鉄骨壁　正面後付

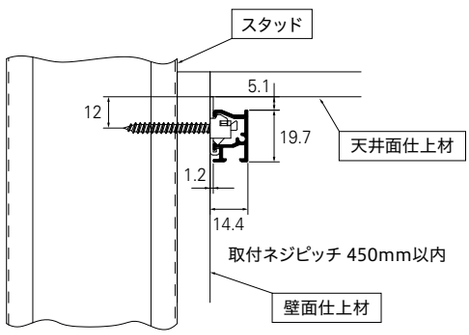

ツーウェイブラケット付
木造壁　正面・天井後付

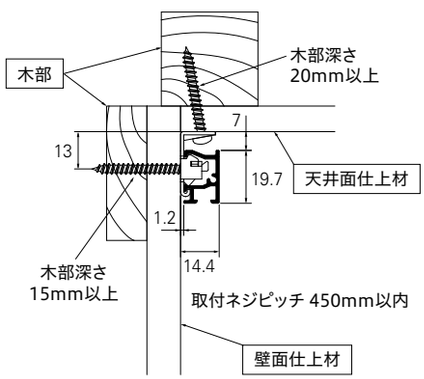

軽量鉄骨壁　正面・天井後付

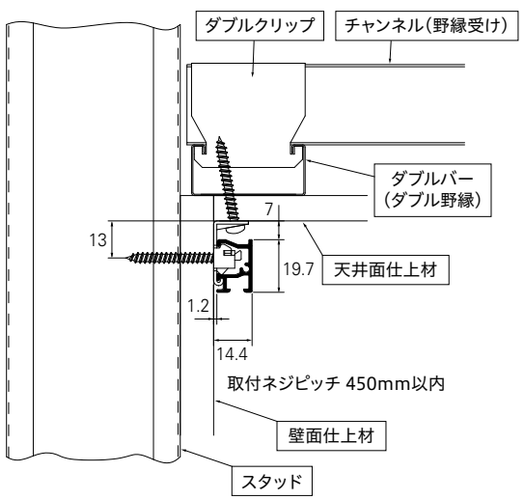

※ピクチャーレールと部品組み合わせについては P.12 をご参照ください。

Wシリーズ　フック

許容荷重15kg。後入れタイプ。

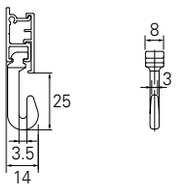

※図面はW-1への取付例です。

許容荷重 15kg　正面付　後入れ

Wフック15-A

単位：円（税別）

カラー	入数	JANコード	単価	箱詰数量	箱詰価格
ホワイト	50コ	768946	**28,000**	1箱	**28,000**
	1コ	673202	**660**	1コ	**660**

- Wシリーズ（W-1、W-2）対応
- 素材：亜鉛ダイカスト
- 仕上げ：ホワイト

許容荷重10kg。後入れタイプ。

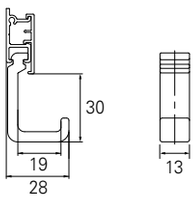

※図面はW-1への取付例です。

許容荷重 10kg　正面付　後入れ

モノフック10-A

単位：円（税別）

カラー	入数	JANコード	単価	箱詰数量	箱詰価格
ホワイト	50コ	768953	**28,000**	1箱	**28,000**
	1コ	673226	**660**	1コ	**660**

- Wシリーズ（W-1、W-2）対応
- 素材：アルミダイカスト
- 仕上げ：ホワイト

※ハンガーは使用できません。

許容荷重5kg。後入れタイプ。

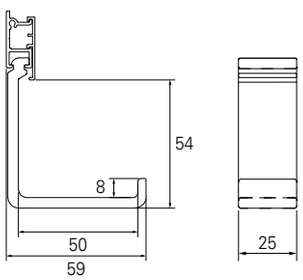

※図面はW-1への取付例です。

許容荷重 5kg　正面付　後入れ

モノフック5-A

単位：円（税別）

カラー	入数	JANコード	単価	箱詰数量	箱詰価格
ホワイト	1コ	791968	**880**	1コ	**880**

- Wシリーズ（W-1、W-2）対応
- 素材：亜鉛ダイカスト
- 仕上げ：ホワイト

※ハンガーは使用できません。

Wシリーズ　マルチラック

許容荷重5kg。後入れタイプ。

側面図

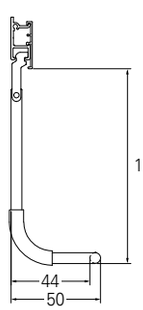

※図面はW-1への取付例です。

正面図

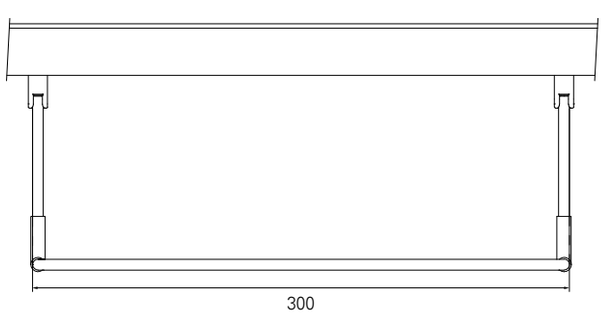

許容荷重 5kg　正面付　後入れ

マルチラック

単位：円（税別）

カラー	JANコード	単価	箱詰数量	箱詰価格
―	791975	**3,740**	1コ	**3,740**

- Wシリーズ（W-1、W-2）対応
- 素材：本体／SUS304、固定パーツ／亜鉛ダイカスト、チューブ／塩化ビニル樹脂
- 仕上げ：シルバー

※両サイドに壁面傷つきを防ぐクリアチューブがついています。

Wシリーズ　小物トレイ

許容荷重3kg。後入れタイプ。

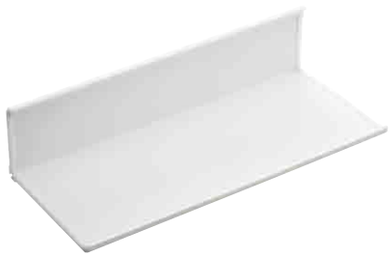

使用用途に合わせて、出幅×高さを
入れ替えることができます。

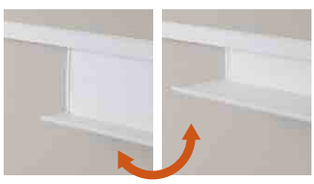

横方向にジョイントができます。

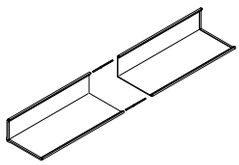

※別途ジョイントピン2本が必要です。
※許容荷重：3kgは変わりません。

許容荷重 3kg　正面付　後入れ

小物トレイ

単位:円(税別)

カラー	JANコード	単価	箱詰数量	箱詰価格
ホワイト	791951	**3,740**	1コ	**3,740**

- Wシリーズ(W-1、W-2)対応
- 素材:アルミニウム合金押出形材
- 仕上げ:アルマイトホワイト

※両サイドにサイドキャップ(左右)がついています。
※サイドキャップ(左右)・スポンジテープ(小物トレイの落下を防ぐ部品)4枚が入っています。

正面図

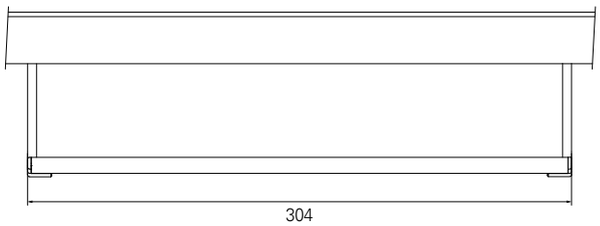

側面図
出幅:131mm

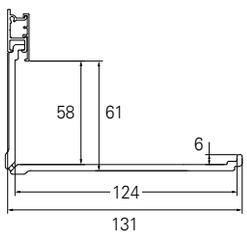

側面図
出幅:71mm

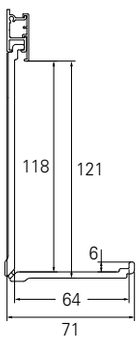

※レールへの取付け方によって、用途に応じた2種類の出幅を選ぶことができます。
※図面はW-1への取付例です。

Wシリーズ　ハンガー

許容荷重15kg。簡単に取付け、取外しができるワイヤータイプ(φ1.5mm)のハンガーです。
フック部を上下にスライドして位置を調節できます。

許容荷重 15kg

ハンガー15 (φ1.5mm)

単位：円(税別)

サイズ	カラー	JANコード	単価	箱詰数量	箱詰価格
1000	ホワイト	667225	**3,080**	1本	**3,080**
2000	ホワイト	667232	**3,520**	1本	**3,520**

- Wシリーズ(W-1、W-2)対応
- 素材:ワイヤー／ステンレスワイヤーφ1.5mm(SUS304)、
  フック／亜鉛ダイカスト
- 仕上げ:ワイヤー・フック／ホワイト

※1個の対象物に使用できるハンガーは2本までです。

許容荷重15kg。ハンガー 15に追加してご使用できます。
フック部を上下にスライドして位置を調節できます。

1本のワイヤーに複数個取付けられます。

許容荷重 15kg

ハンガー15フック(単体)

単位:円(税別)

カラー	JANコード	単価	箱詰数量	箱詰価格
ホワイト	770581	**2,090**	1コ	**2,090**

- ハンガー15追加用フック
- 素材:亜鉛ダイカスト
- 仕上げ:ホワイト

※別売のハンガー15に追加して使用できるので、1本のワイヤーに複数個取付けられます。
※ハンガー15専用の部品です。他のハンガー、ワイヤーには使用できません。

※ピクチャーレールと部品組み合わせについては P.12 をご参照ください。

取付間隔と許容荷重

(W-1)

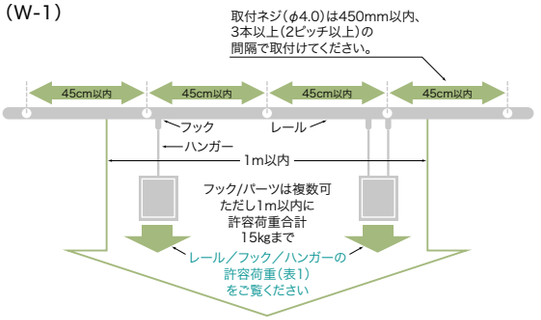

(W-2)

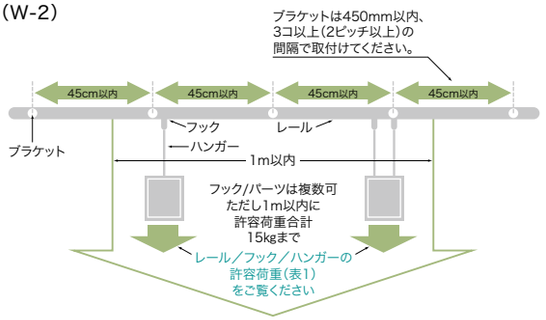

※1m以内に許容荷重合計15kg以内であれば、複数のフック・パーツを吊るすことができます。
※ハンガー2本で吊り下げても許容荷重15kgまでとなります。展示作業中などで不意に片側に全荷重がかかる場合が考えられますので、2本吊りでも1本使用時の許容荷重をお守りください。
※複数の額などを吊るす場合は地震などの揺れによる額同士の衝突を防ぐために十分な間隔(1m以上)を取ることをお勧めします。

施工上の注意

- ピクチャーレールは補強された下地に施工してください。取付ビスはφ4.0タッピングネジをご使用ください。
- ピクチャーレールの許容荷重は施工方法により異なります。
- (表1)はφ4.0タッピングネジを使用して450mm以内の間隔で施工したときの許容荷重です。
- 軽量間仕切り材(スタッドt=0.8mm)に施工した場合、許容荷重は10kgになります。
- ピクチャーレールとフック/ハンガーの許容荷重は異なります。組み合わせて使用する場合は、(表1)に沿ってご使用ください。

(表1) レール/フック/ハンガーの許容荷重

商品名称			施工方法 正面付の場合
レール	W-1		15kg ※1
	W-2		
フック許容荷重	Wフック15-A		15kg
	モノフック10-A		10kg
	モノフック5-A		5kg
パーツ許容荷重	マルチラック		5kg
	小物トレイ		3kg
ハンガー許容荷重	ハンガー15		15kg
	インテリアハンガー	ワイヤーA	10kg
		コードA	2kg

※1 横胴縁に使用する一般的な木下地(t=15mm)、コンクリートに施工した場合の許容荷重です。軽量間仕切り材(スタッドt=0.8mm)に施工した場合、許容荷重は10kgになります。
※モノフックにハンガーは使用できません。

参考見積例

(W-1) 2.00m基準

単位:円(税別)

カラー	仕様	W-1
ホワイト	Wフック	5,450
	モノフック10-A	5,450
	モノフック5-A	5,890
ナチュラルグレイン ダークマホガニー	Wフック	6,330
	モノフック10-A	6,330
	モノフック5-A	6,770

●使用部品:レール1本、フック2コ、キャップ2コ、カバーストップ2コ

(W-2) 2.00m基準

単位:円(税別)

カラー	ブラケット	仕様	W-2
ホワイト	正面	Wフック	5,220
		モノフック10-A	5,220
		モノフック5-A	5,660
	ツーウェイ	Wフック	5,570
		モノフック10-A	5,570
		モノフック5-A	6,010

●使用部品:レール1本、フック2コ、キャップ2コ、ブラケット5コ

施工イメージ

W-1(正面後付)+Wフック15-A

W-2(正面ブラケット付)+Wフック15-A

W-2(ツーウェイブラケット付)+Wフック15-A

1

2

3

4

5

6

1 キッチン（W-2+小物トレイ+マルチラック+モノフック5A）

2 エントランス（右：W-2+Wフック15A+ハンガー15、左：W-1+モノフック5A）

3 リビング（W-1+モノフック10A+小物トレイ）

4 エントランス（W-1+モノフック10A）

5 デスク（W-1+モノフック5A+小物トレイ）

6 ベッドルーム（W-2+Wフック15A+ハンガー15+モノフック10A）

※ピクチャーレールと部品組み合わせについては P.12 をご参照ください。

J
SERIES

J-1

・

10kg

・

豊富なカラーラインナップがそろい、

お部屋とのコーディネートがしやすいJシリーズ。

コンパクトな形状ながら、許容荷重10kgで、

お気に入りの作品を気軽にディスプレイできるほか、

レール上部には洋服等のハンガーが掛けられます。

J - SERIES

インテリアレール

J - 1

コンパクトな形状でコーディネートしやすく、
レール上部には、洋服等のハンガーが掛けられます。

許容荷重 10kg　正面付　後付

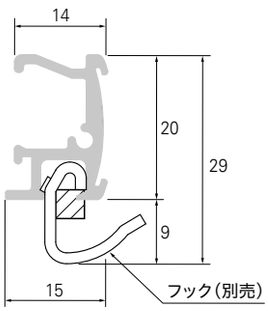

ベーシックシリーズ ｜ 規格品 ｜ 受注生産品

ウォームホワイト

ライトウッド

ミディアムウッド

カスタマイズシリーズ ｜ 受注生産品

ペールカラー

フレッシュピンク

ライトイエロー

ペールブルー

ライトグリーン

デザインカラー

ホワイトグレイン

ダークオーク

ダークグレイン

柾目

規格品 ——— レールサイズを2.00m、3.00m、4.00mからお選びいただけます。
受注生産品 — レールサイズを0.50m～4.00mまで、10mm単位でご注文いただけます。

価格

単位：円(税別)

商品名	カラー	JANコード	単価	箱詰数量	箱詰価格
キャップセット	ウォームホワイト	476278	290	1組	290
	メタリックグレー	476285			
ジョイント(1本入)	—	440934	300	5パック	1,500

製品と仕上げ

商品名	部品名	素材	仕上げ
インテリアレールJ-1 レール・キャップセット	レール	アルミニウム 合金押出形材	ウォームホワイト/ メタリックグレー
	カラーパネル	アルミニウム 合金	ウォームホワイト/ ライトウッド/ ミディアムウッド/ フレッシュピンク/ ライトイエロー/ ペールブルー/ ライトグリーン/ ホワイトグレイン/ ダークオーク/ ダークグレイン/ 柾目
	キャップ	高密度ポリエ チレン樹脂	ウォームホワイト/ メタリックグレー

商品名	素材	仕上げ
フック	SUS304・ゴム	—
ブラケット	スチール	ウォームホワイト

ピクチャーレールとしての使用はもちろん、
ハンガー掛けとしても使用できます。

(取付例)
インテリアレールJ-1 ベーシックシリーズ
レール・キャップセット(ウォームホワイト)

取付寸法図 (単位:mm)

天井付
ツーウェイブラケット付

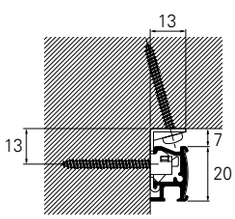

取付ネジピッチ 450mm以内

正面付
ブラケット付

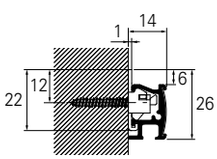

取付ネジピッチ 450mm以内

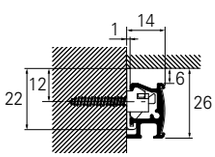

※天井面に近づけて使用する場合

※ピクチャーレールと部品組み合わせについては P.12 をご参照ください。

ご注文方法／価格

ご注文方法

step 1

レール・キャップセットの
カラーをお選びください。

レール・キャップセット

ベーシックシリーズ

ウォームホワイト、ライトウッド、
ミディアムウッドの3色からお選び
ください。

カスタマイズシリーズ

ペールカラー 4色、デザインカラー 4色
の合計8色からお選びください。

step 2

レール・キャップセットの
レールサイズをお選びください。

ベーシックシリーズ **規格品**

ご希望のサイズ（2.00m、3.00m、4.00m）を
お選びください。

ベーシックシリーズ **受注生産品**

カスタマイズシリーズ **受注生産品** のみ

サイズをご指定ください。
（0.50m ～ 4.00mまで、10mm単位で
サイズをご指定ください。）

step 3

必要な部品（フック・ブラケット・インテリアハンガー）をお求めください。

フック（別売）

ブラケット（別売）

ツーウェイブラケット（別売）

インテリアハンガー ワイヤータイプA
インテリアハンガー コードタイプA

インテリアハンガーは、インテリアハンガー部品価格から
お選びください。（P.67）

step 1 ▶ レール・キャップセットのカラーをお選びください。

step 2 ▶ レールサイズをお選びください。

価格

レール・キャップセットには、フック・ブラケットは含まれておりません。別途お求めください。

シリーズ名		カラー	レール・キャップセット 部品カラー組み合わせ レール	カラーパネル 品番 ※2	キャップ	レール・キャップセット レール（キャップ1組含む）箱詰数量/20本　単位：円（税別） 規格品 2.00m JANコード	2.00m 価格	3.00m JANコード	3.00m 価格	4.00m JANコード	4.00m 価格	受注生産品 m当り 価格
ベーシックシリーズ		ウォームホワイト	ウォームホワイト	TB-041	ウォームホワイト	476148	2,780	476155	4,300	476162	5,570	1,670
		ライトウッド	メタリックグレー	TB-017	メタリックグレー	476179	3,290	476186	4,800	476193	6,330	1,960
		ミディアムウッド	メタリックグレー	TB-019	メタリックグレー	476209		476216		476223		
カスタマイズシリーズ	ペールカラー	フレッシュピンク	ウォームホワイト	TB-121	ウォームホワイト	※1 カスタマイズシリーズは全て受注生産品です。						1,670
		ライトイエロー	ウォームホワイト	TB-144	ウォームホワイト							
		ペールブルー	ウォームホワイト	TB-119	ウォームホワイト							
		ライトグリーン	ウォームホワイト	TB-118	ウォームホワイト							
	デザインカラー	ホワイトグレイン	ウォームホワイト	TB-020	ウォームホワイト	※1 カスタマイズシリーズは全て受注生産品です。						1,960
		ダークオーク	メタリックグレー	TB-012	メタリックグレー							
		ダークグレイン	メタリックグレー	TB-022	メタリックグレー							
		柾目	メタリックグレー	TB-016	メタリックグレー							

step 3 ▶ 必要な部品（フック・ブラケット・インテリアハンガー）をお求めください。

部品 フック JANコード	単価	箱詰数量	箱詰価格	ブラケット ブラケット JANコード	単価	箱詰数量	箱詰価格	ツーウェイブラケット JANコード	単価	箱詰数量	箱詰価格
476230	390	10コ	3,900	476254	230	10コ	2,300	476247	300	10コ	3,000

※1　受注生産品の長さ限界は全て4mとなります。
※2　現物は、弊社インテリアブラインドサンプル帳をご覧ください。
※カスタマイズシリーズは全て別製作レールでのご注文になります。レールとカラーパネルの組み合わせを指定してのご注文はできません。
※部品のご注文は受注単位でお願いします。

Jシリーズ　インテリアハンガー

許容荷重10kg。ワイヤータイプ（φ1.2mm）のハンガーです。
フック部を上下にスライドして位置を調節できます。

ナチュラル（シルバー）

ホワイト

ブラック

許容荷重 10kg

インテリアハンガー ワイヤータイプA

単位：円（税別）

サイズ	カラー	JANコード	単価	箱詰数量	箱詰価格
1000	ナチュラル	440811	2,280	5本	11,400
	ホワイト	440835	2,740		13,700
	ブラック	440859			
2000	ナチュラル	440828	3,190		15,950
	ホワイト	440842			
	ブラック	440866			

- Jシリーズ対応
- 素材：フック／亜鉛ダイカスト、ワイヤー／SUS304
- 仕上げ：フック／ナチュラル＝ナチュラル、ホワイト＝ホワイト、ブラック＝ブラック
  ワイヤー／ホワイト＝ホワイト、ブラック＝ブラック

※ご注文は受注単位でお願いします。 ※1個の対象物に使用できるハンガーは2本までです。

許容荷重2kg。フック部のコードをカットして長さを調節できます。

ウォームホワイト

ベージュ

ブラック

許容荷重 2kg

インテリアハンガー コードタイプA

単位：円（税別）

サイズ	カラー	JANコード	単価	箱詰数量	箱詰価格
2000	ウォームホワイト	440880	1,830	5本	9,150
	ベージュ	440903			
	ブラック	440927			

- Jシリーズ対応
- 素材：フック／亜鉛ダイカスト、コード／ポリエステル
- 仕上げ：フック／シルバー、コード／ウォームホワイト＝ウォームホワイト、
  ベージュ＝ベージュ、ブラック＝ブラック

※ご注文は受注単位でお願いします。 ※1個の対象物に使用できるハンガーは2本までです。

取付間隔と許容荷重

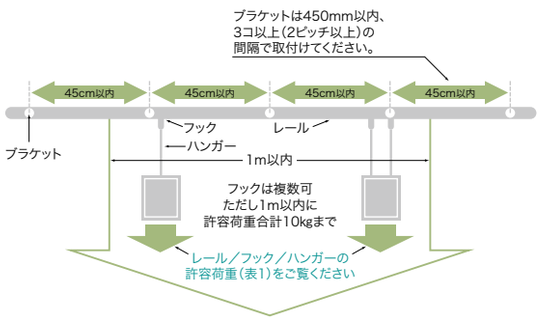

※1m以内に許容荷重合計10kg以内であれば、複数のフックを吊るすことができます。
※ハンガー2本で吊り下げても許容荷重10kgまでとなります。展示作業中などで不意に片側に全荷重がかかる場合が考えられますので、2本吊りでも1本使用時の許容荷重をお守りください。
※複数の額などを吊るす場合は地震などの揺れによる額同士の衝突を防ぐために十分な間隔（1m以上）を取ることをお勧めします。

（表1）

レール許容荷重（ブラケット取付間隔45cm以内）		最大10kg
フック許容荷重		10kg
ハンガー許容荷重	インテリアハンガー ワイヤータイプA	10kg
	インテリアハンガー コードタイプA	2kg

※レール・フック・ハンガーそれぞれの許容荷重範囲内の組み合わせでご使用ください。
※下地の状況により、許容荷重は変わります。

施工上の注意

- ピクチャーレールは補強された下地に施工してください。取付ビスはφ4.0タッピングネジをご使用ください。
- ピクチャーレールの許容荷重は施工方法により異なります。
- （表1）はφ4.0タッピングネジを使用して450mm以内の間隔で施工したときの許容荷重です。
- ダブル野縁（t=0.5mm）などの軽量天井材や軽量間仕切り材（スタッドt=0.8mm）に施工した場合、許容荷重は10kgになります。
- ピクチャーレールとフック／ハンガーの許容荷重は異なります。組み合わせて使用する場合は、（表1）に沿ってご使用ください。

参考見積例

2.00m基準

単位：円（税別）

シリーズ名	カラー		正面付
ベーシックシリーズ	ウォームホワイト		4,710
	ライトウッド		5,220
	ミディアムウッド		
カスタマイズシリーズ	ペールカラー	フレッシュピンク	5,270
		ライトイエロー	
		ペールブルー	
		ライトグリーン	
	デザインカラー	ホワイトグレイン	5,850
		ダークオーク	
		ダークグレイン	
		柾目	

- 使用部品：レール・キャップセット１セット、フック２コ、ブラケット５コ

※インテリアハンガーは含んでおりません。

※ピクチャーレールと部品組み合わせについては P.12 をご参照ください。

S

SERIES

S-1

•

8kg

•

スリムなデザインで、天井際にもスッキリと

取り付けることができるSシリーズは、許容荷重8kg。

3タイプの取付け方法で、

これまで取付けられなかった

スペースにも気軽にお使いいただけます。

Grave-Allegro di
molto e con brio
Adagio cantabile
Rondo: Allegro

S - SERIES

S-1 NEW

許容荷重8kg。正面付、後付のピクチャーレール。
3種類の施工方法で、簡単に取付けできます。

許容荷重 8kg※ 正面付 後付

※許容荷重は取付方法により異なります。

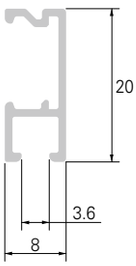

ホワイト

マットシルバー

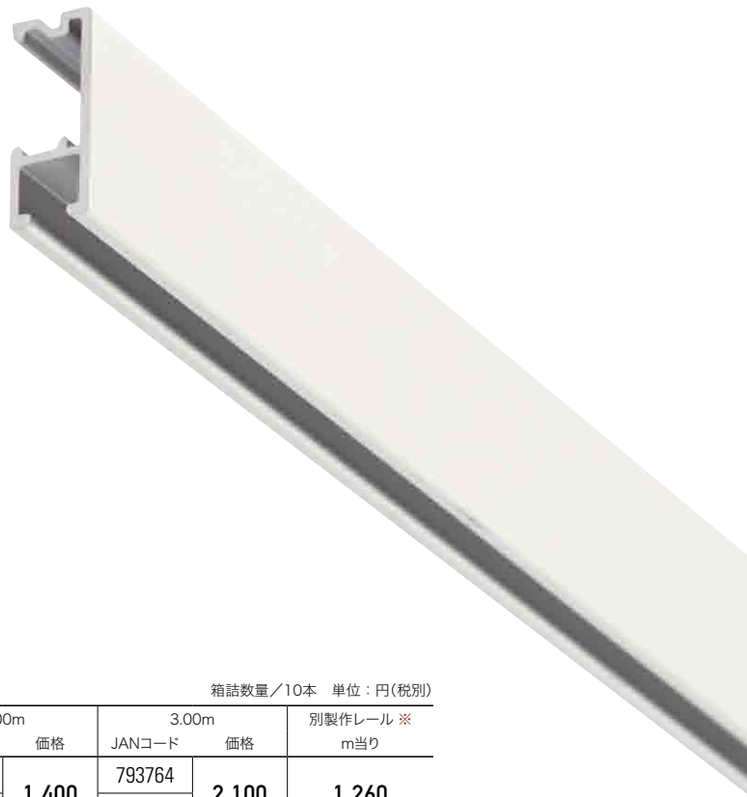

レール

箱詰数量／10本　単位：円(税別)

商品名	カラー	0.50m JANコード	0.50m 価格	1.00m JANコード	1.00m 価格	2.00m JANコード	2.00m 価格	3.00m JANコード	3.00m 価格	別製作レール ※ m当り
S-1	ホワイト	793733	600	793740	900	793757	1,400	793764	2,100	1,260
	マットシルバー	793771		793788		793795		793801		

●素材：アルミニウム合金押出形材　●仕上げ：ホワイト＝アルマイトホワイト、マットシルバー＝エッチングアルマイトシルバー

※別製作レールの長さ限界は4mになります。

ピクチャーレール S-1 工事用セット

箱詰数量/1セット　単位：円(税別)

サイズ	カラー	JANコード	価格	セット内容
0.50m	ホワイト	793948	1,300	●レール1本 ●キャップ2コ ●ブラケット2コ
	マットシルバー	794006		
1.00m	ホワイト	793955	1,700	●レール1本 ●キャップ2コ ●ブラケット3コ
	マットシルバー	794013		
2.00m	ホワイト	793962	2,400	●レール1本 ●キャップ2コ ●ブラケット5コ
	マットシルバー	794020		
3.00m	ホワイト	793979	3,400	●レール1本 ●キャップ2コ ●ブラケット8コ
	マットシルバー	794037		

※フック/パーツ/ハンガー/その他ブラケットは別途ご注文ください。
※ブラケット取付ネジは別途ご用意ください。

部品

単位：円(税別)

商品名	カラー	JANコード	単価	箱詰数量	箱詰価格
キャップS-1 左右共通で使えます。厚さ:2mm	—	793863	250	1コ	250
ブラケット ※1	—	793832	100	1コ	100
石膏クギセット（2コ入） ※2	—	793849	300	1袋 2コ入	300

部品

単位：円(税別)

商品名	カラー	JANコード	単価	箱詰数量	箱詰価格
マグネットブラケット	—	793856	800	1コ	800
ペーパーホルダー	—	793894	600	1コ	600

●素材：キャップS-1／ポリプロピレン、ブラケット／ポリアセタール、石膏クギ／ABS樹脂・ステンレス、マグネットブラケット／マグネット・スチール、ペーパーホルダー／ポリカーボネート・エラストマー樹脂
●仕上げ：キャップ／ホワイト、ペーパーホルダー／ホワイト

※1　ブラケット取付ネジは別途ご用意ください。
※2　石膏クギで取付ける場合、ブラケットと石膏クギセットが必要です。ベースとピン3本がセットになった石膏クギが2コ入っています。

部品必要数

取付サイズ	レール 0.50m	1.00m	2.00m	3.00m	キャップ	ブラケット類 ブラケット付け ブラケット	石膏クギ付け ブラケット	石膏クギ	マグネットブラケット付け マグネットブラケット
～0.50m	1	—	—	—	2	2	2	2	2
～1.00m	—	1	—	—	2	3	4	4	4
～2.00m	—	—	1	—	2	5	7	7	7
～3.00m	—	—	—	1	2	8	11	11	11

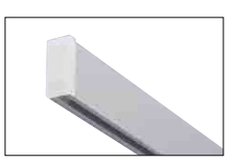
キャップS-1

推奨
対応フック／
ハンガー

Sフック8A
> P.72

ハンガーS
> P.72

取付寸法図・取付例 (単位:mm)

ブラケット付　木造壁　正面後付

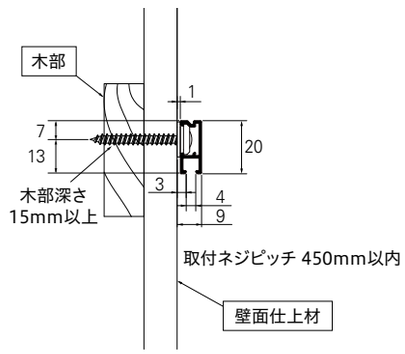

ブラケット付　木造壁　天井際正面後付

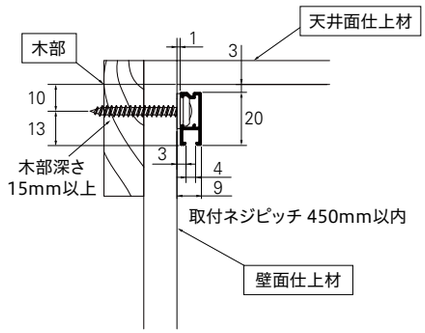

ブラケット付　軽量鉄骨壁　正面後付

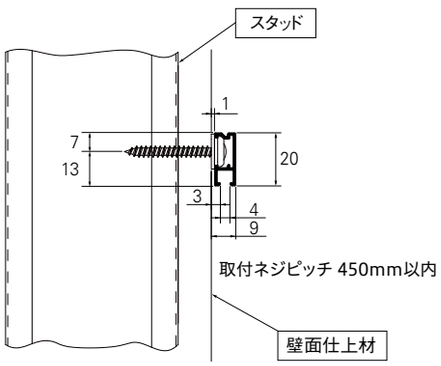

ブラケット付　軽量鉄骨壁　天井際正面後付

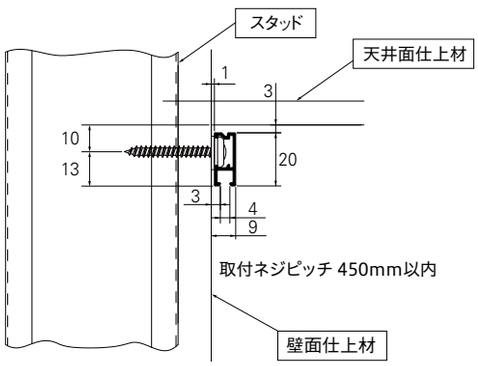

ブラケット+石膏クギ付 正面後付

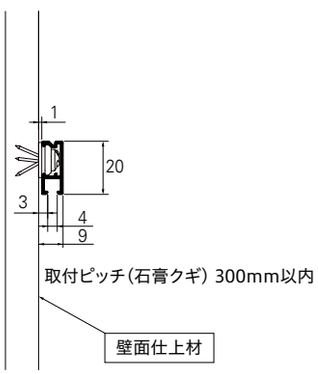

ブラケット+石膏クギ付 天井際正面後付

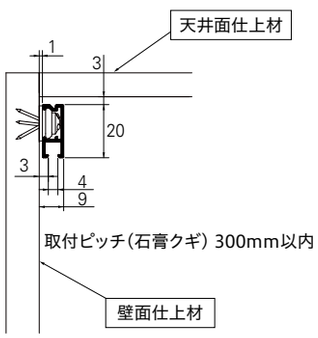

マグネットブラケット付 正面後付

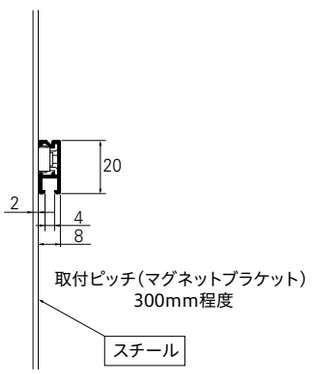

※ピクチャーレールと部品組み合わせについては P.12 をご参照ください。

Sシリーズ　フック

許容荷重8kg。コンパクトな後入れ・後外しタイプの専用フック。

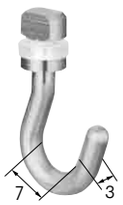

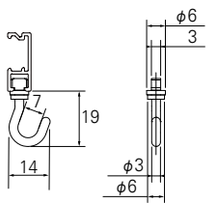

許容荷重 8kg　天井付　後入れ

Sフック8A

単位：円(税別)

JANコード	単価	箱詰数量	箱詰価格
793870	**330**	1コ	**330**

●Sシリーズ対応　●素材：ステンレス

※ピクチャーレールS-1専用のフックです。他のレールには使用できません。

※Sフック8AとハンガーSは組み合わせできません。ハンガーSは直接レールに取付けができます。

Sシリーズ　ハンガー

許容荷重8kg。フックを使用せず取付けするタイプなので、すっきり納めることができます。

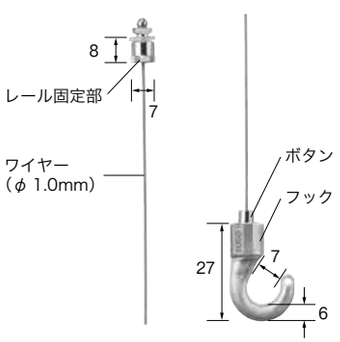

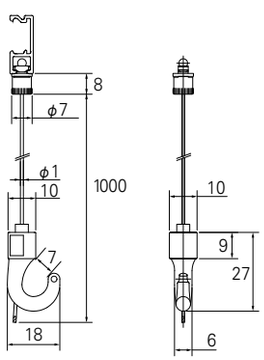

許容荷重 8kg

ハンガーS

単位：円(税別)

サイズ	JANコード	単価	箱詰数量	箱詰価格
1000	793887	**2,800**	1本	**2,800**

●Sシリーズ対応

●素材：ワイヤー／ステンレスワイヤーφ1.0mm(SUS304)、
フック／亜鉛ダイカスト

●仕上げ：フック／ニッケルクロムメッキ

※ピクチャーレールS-1専用のハンガーです。他のレールには使用できません。

※Sフック8AとハンガーSは組み合わせできません。ハンガーSは直接レールに取付けができます。

※1個の対象物に使用できるハンガーは2本までです。

Sシリーズ　ペーパーホルダー

ポストカードや印刷物などを傷つけず、
ワンタッチで挟みワンタッチで外せるペーパーホルダーです。

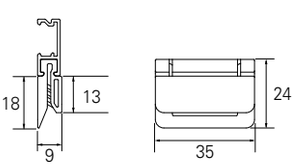

ペーパーホルダー

単位：円(税別)

JANコード	単価	箱詰数量	箱詰価格
793894	**600**	1コ	**600**

●Sシリーズ対応

●素材：ポリカーボネート、エラストマー樹脂

●仕上げ：ホワイト

※ピクチャーレールS-1専用です。他のレールには使用できません。

※挟める紙の厚さは0.1～0.3mm程度になります。

取付間隔と許容荷重(ブラケット付けの場合)

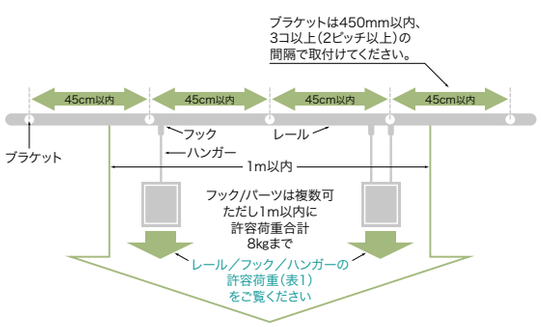

※1m以内に許容荷重合計8kg以内であれば、複数のフックを吊るすことができます。

※ハンガー2本で吊り下げても許容荷重8kgまでとなります。展示作業中などで不意に片側に全荷重がかかる場合が考えられますので、2本吊りでも1本使用時の許容荷重をお守りください。

※複数の額などを吊るす場合は地震などの揺れによる額同士の衝突を防ぐために十分な間隔(1m以上)を取ることをお勧めします。

施工上の注意

●ピクチャーレールの許容荷重は施工方法により異なります。(表1)

●ブラケット付けの許容荷重は、横胴縁に使用する一般的な木下地(t=15mm)、または軽量間仕切り材(スタッドt=0.8mm)に施工した場合の許容荷重になります。

●ブラケット付けの場合、φ4.0タッピングネジを使用して450mm以内の間隔で施工してください。

●石膏クギ付け・マグネットブラケット付けの場合、(表1)に沿ってご使用ください。フック・ハンガーはレールの許容荷重以内でご使用ください。

(表1)　レール／フック／ハンガーの許容荷重

	施工方法		
	ブラケット付け	ブラケット+石膏クギ付け	マグネットブラケット付け
取付けピッチ	450mm以内	300mm以内	300mm以内 ※1
レール	8kg	3kg	1kg／コ ※2
フック	8kg	3kg	1kg
ハンガー	8kg	3kg	1kg

※1　ブラケットピッチは目安です。レール1本あたり最低2コご使用ください。

※2　ブラケット1コにつき1kgです。取付けるスチール面の厚みや仕上げなどの状態により多少異なります。

参考見積例

2.00m基準

単位：円(税別)

カラー		仕様	S-1
ホワイト マットシルバー	ブラケット	Sフック8A	3,060

●使用部品：レール１本、フック２コ、キャップ２コ、ブラケット５コ

施工イメージ

S-1（正面後付）＋ハンガーS

選べる3種類の施工方法

下地状況に応じて選べる3タイプの取付け方法を用意しています。下地のない場所でも取付けが可能です。

● ブラケットS-1

下地に取付ネジでしっかり固定できます。

許容荷重 8kg　正面付

●ブラケットピッチ450mm

下地の位置にあわせて、取付けネジでブラケットを取付けてください。

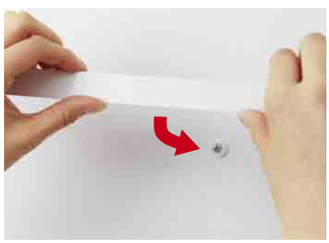

レールを正面から強く押しつけてブラケットに取付けてください。

● ブラケットS-1＋石膏クギセット

石膏ボードの裏面に下地がない場合でも、石膏クギで取付けができます。

許容荷重 3kg　正面付

●ブラケットピッチ300mm

ブラケットに石膏クギのベースをセットします。

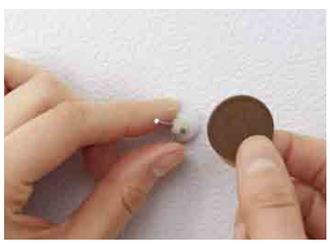

コインなどの平らな金属を使ってクギを押し込んで固定してください。

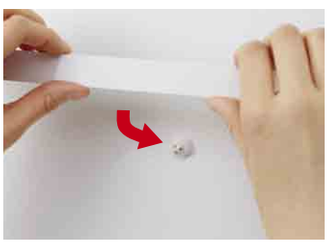

レールを正面から強く押しつけてブラケットに取付けてください。

● マグネットブラケット

ドアやスチールラック・冷蔵庫など、マグネットの付くスチール面にお使いいただけます。

許容荷重 1kg　正面付

※ブラケット1コにつき1kgです。取付けるスチール面の厚みや仕上げなどの状態により多少異なります。

●ブラケットピッチ300mm

※ブラケットピッチは目安です。レール1本あたり最低2コご使用ください。

レール裏面の溝に、マグネットブラケットをスライドして挿入してください。プラスドライバーで固定してください。

※ピクチャーレールと部品組み合わせについては P.12 をご参照ください。

HANGER

上下にスライドする、

フリーストップのピクチャー用ハンガーです。

ピクチャーレール部品組み合わせ表

各レールに対するフック、ランナーフック、またはハンガーの対応可否を表にしています。商品選定の際の参考にしてください。

※フックとハンガーの許容荷重が異なる組み合わせで使用する場合は、許容荷重の小さい方の数字が、最大許容荷重となります。
※下地の状況により許容荷重は変わります。

◎・・・組み合わせ推奨品

許容荷重	シリーズ名	ピクチャーレール	フック ／ パーツ	ハンガー
70kg	G-SERIES	G-1 G-2 G-3	◎Gフック 70A(カラビナ付) ※G-3は非対応 …… 70kg ◎Gフック 70B(カラビナ付) ※G-1・G-2は非対応 …… 70kg	◎ハンガーGフック(単体) …… 70kg ◎ハンガーG用ワイヤーφ3mm …… 70kg
30kg	T-SERIES	T-1 T-2N T-3N T-4N T-5 TC-10	◎Tフック 30A(フックA) ※TC-10は非対応 …… 30kg ◎Tフック 30B(フックB) ※T-4N・TC-10は非対応 …… 30kg ◎Tフック 30C(フックC) ※TC-10は非対応 …… 30kg ◎T/TCフック 30F(正・天共通) …… 30kg ◎T/TCフック 30G(カラビナ付) …… 30kg ◎T/TCフック 30H(カラビナ付) ※T-4Nは非対応 …… 30kg ◎Tランナーフック 30A(ランナーフックA) ※TC-10は非対応 …… 30kg ◎Tランナーフック 30B(ランナーフックB) ※T-4N・TC-10は非対応 … 30kg Lフック15A ※TC-10は非対応 …… 15kg Lフック15B ※T-4N・TC-10は非対応 …… 15kg Lフック15C ※TC-10は非対応 …… 15kg Lフック15D ※T-4N・TC-10は非対応 …… 15kg	◎ハンガーE …… 30kg ハンガー15 …… 15kg インテリアハンガーワイヤータイプA … 10kg インテリアハンガーコードタイプA …… 2kg ハンガーA …… 15kg
			◎T/TCワンタッチフック30A …… 30kg ◎T/TCワンタッチフック30B ※T-4Nは非対応 …… 30kg	ストレートハンガーE …… 30kg ※T/TCワンタッチフックのみに対応
15kg	L-SERIES	L-1 L-3 L-5	◎Lフック 15A …… 15kg ◎Lフック 15B …… 15kg ◎Lフック 15C …… 15kg ◎Lフック 15D …… 15kg	◎ハンガー15 …… 15kg インテリアハンガーワイヤータイプA … 10kg インテリアハンガーコードタイプA …… 2kg
15kg	W-SERIES	W-1 W-2	◎Wフック15-A …… 15kg	
			◎モノフック10-A …… 10kg ◎モノフック5-A …… 5kg ◎マルチラック …… 5kg ◎小物トレイ …… 3kg	—
10kg	J-SERIES	J-1	◎フック …… 10kg	◎インテリアハンガーワイヤータイプA … 10kg ◎インテリアハンガーコードタイプA …… 2kg
8kg	S-SERIES	S-1	◎Sフック8A …… 8kg	◎ハンガーS …… 8kg

許容荷重70kg。Gシリーズ対応、落下防止機能（カラビナ）付きハンガー Gフック。

※ハンガーG用ワイヤーとハンガーGフック（単体）は組み合わせてお使いいただくため一緒にご注文ください。

NEW

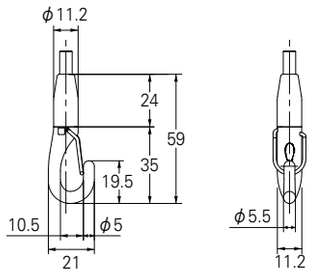

許容荷重 70kg

ハンガーGフック（単体）

単位：円（税別）

カラー	JANコード	単価	箱詰数量	箱詰価格
ナチュラル	793528	**4,000**	1コ	**4,000**

- ハンガーG用ワイヤーφ3mm用フック
- 素材：本体／SUS305、フック／SUS630
- 仕上げ：本体・フック／梨地

※カラビナ付きです。 ※1個の対象物に使用できるハンガーは2本までです。

許容荷重70kg。Gシリーズ対応、片シンブル仕様の、ハンガー G用ワイヤーφ3mmです。

※ハンガーG用ワイヤーとハンガーGフック（単体）は組み合わせてお使いいただくため一緒にご注文ください。

NEW

※別売

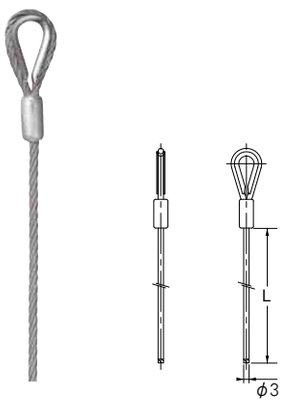

許容荷重 70kg

ハンガーG用ワイヤーφ3mm

単位：円（税別）

サイズ	カラー	JANコード	単価	箱詰数量	箱詰価格
1000	シルバー	793498	**2,000**	1本	**2,000**
2000		793504	**2,300**		**2,300**
3000		793511	**2,800**		**2,800**

- Gシリーズ対応
- スタンダードタイプハンガー用
- 素材：ワイヤー／ステンレスワイヤーφ3.0mm（SUS304）

※ハンガーGフック（単体）と組み合わせてお使いいただけます。

※1個の対象物に使用できるハンガーは2本までです。

許容荷重30kg。簡単に取付け、取外しができる
ワイヤータイプ（φ1.8mm）のハンガーです。
フック部を上下にスライドして位置を調節できます。

許容荷重 30kg

ハンガーE（1000・1500・2000・2500・3000）

単位：円（税別）

サイズ	JANコード	単価	箱詰数量	箱詰価格
1000	458021	**4,730**	1本	**4,730**
1500	458038	**5,060**		**5,060**
2000	458045	**5,280**		**5,280**
2500	458052	**5,830**		**5,830**
3000	458069	**6,160**		**6,160**

- Tシリーズ対応
- スタンダードタイプハンガー用
- 素材：本体・フック／SUS304、ワイヤー／ステンレスワイヤーφ1.8mm（SUS304）

※Sフック・Lフック・Wフックには使用できません。

※1個の対象物に使用できるハンガーは2本までです。

※T-1を正面付けした場合は20kg以内で使用してください。

許容荷重30kg。別売のハンガー E・ストレートハンガー Eに追加して
使用できるので、1本のワイヤーに複数個取付けられます。
フック部を上下にスライドして位置を調節できます。

許容荷重 30kg

ハンガーEフック（単体）

単位：円（税別）

JANコード	単価	箱詰数量	箱詰価格
770574	**3,080**	1コ	**3,080**

- ハンガーE・ストレートハンガーE追加用フック
- 素材：SUS304

※ハンガーE・ストレートハンガーEに追加してご使用ください。

※ハンガーE・ストレートハンガーE専用の部品です。他のハンガー、ワイヤーには使用できません。

※ピクチャーレールと部品組み合わせについては P.12 をご参照ください。

許容荷重15kg。
フック部を上下にスライドして
位置を調節できます。

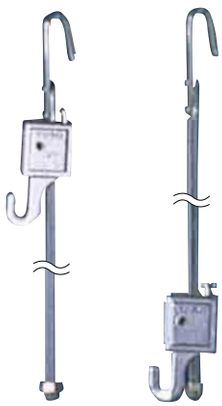

許容荷重 15kg

ハンガーA

単位:円(税別)

商品名（サイズ）	JANコード	単価	箱詰数量	箱詰価格
A600　(600mm)	449784	3,410	1本	3,410
A900　(900mm)	449807	3,740		3,740
A1200（1,200mm）	449791	4,510		4,510

●Tシリーズ対応
●素材:ロッド／ステンレス φ4mm(SUS430)、フック／亜鉛ダイカスト
●仕上げ:フック／クロームメッキ
※Sフック・Lフック・Wフックには使用できません。
※1個の対象物に使用できるハンガーは2本までです。

許容荷重15kg。
簡単に取付け、取外しができるワイヤータイプ(φ1.5mm)のハンガーです。フック部を上下にスライドして位置を調節できます。

許容荷重 15kg

ハンガー15(φ1.5mm)

単位：円(税別)

サイズ	カラー	JANコード	単価	箱詰数量	箱詰価格
1000	ホワイト	667225	3,080	1コ	3,080
2000		667232	3,520		3,520

●Lシリーズ、Wシリーズ(W-1、W-2)対応
●素材:ワイヤー／ステンレスワイヤーφ1.5mm(SUS304)、フック／亜鉛ダイカスト
●仕上げ:ワイヤー・フック／ホワイト
※1個の対象物に使用できるハンガーは2本までです。

許容荷重15kg。ハンガー 15に追加してご使用できます。
フック部を上下にスライドして位置を調節できます。

許容荷重 15kg

ハンガー15フック(単体)

単位：円(税別)

カラー	JANコード	単価	箱詰数量	箱詰価格
ホワイト	770581	2,090	1コ	2,090

●ハンガー15追加用フック
●素材:亜鉛ダイカスト　●仕上げ:ホワイト
※別売のハンガー15に追加して使用できるので、1本のワイヤーに複数個取付けられます。
※ハンガー15専用の部品です。他のハンガー、ワイヤーには使用できません。

許容荷重8kg。ピクチャーレールS-1に直接取付け、取外しができるワイヤータイプ(φ1.0mm)のハンガーです。
フックを使用せず取付けするタイプなので、すっきり納めることができます。

NEW

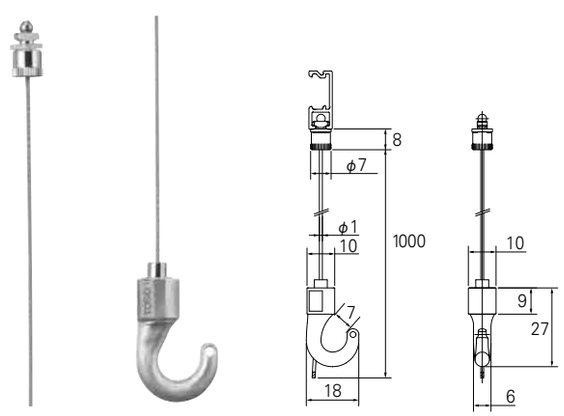

許容荷重 8kg

ハンガーS

単位：円(税別)

サイズ	カラー	JANコード	単価	箱詰数量	箱詰価格
1000	シルバー	793887	2,800	1本	2,800

●Sシリーズ対応
●素材:ワイヤー／ステンレスワイヤーφ1.0mm(SUS304)、
フック／亜鉛ダイカスト
●仕上げ:ワイヤー／シルバー、フック／ニッケルクロムメッキ
※ピクチャーレールS-1専用のハンガーです。他のレールには使用できません。
※1個の対象物に使用できるハンガーは2本までです。

許容荷重10kg。ワイヤータイプ（φ1.2mm）のハンガーです。
フック部を上下にスライドして位置を調節できます。

ナチュラル（シルバー）

ホワイト

ブラック

許容荷重 10kg

インテリアハンガー ワイヤータイプA

単位：円（税別）

サイズ	カラー	JANコード	単価	箱詰数量	箱詰価格
1000	ナチュラル	440811	2,280	5本	11,400
	ホワイト	440835	2,740		13,700
	ブラック	440859			
2000	ナチュラル	440828	3,190		15,950
	ホワイト	440842			
	ブラック	440866			

- Jシリーズ対応
- 素材：フック／亜鉛ダイカスト、ワイヤー／SUS304
- 仕上げ：フック／ナチュラル＝ナチュラル、ホワイト＝ホワイト、ブラック＝ブラック
  ワイヤー／ホワイト＝ホワイト、ブラック＝ブラック

※ご注文は受注単位でお願いします。
※1個の対象物に使用できるハンガーは2本までです。

許容荷重2kg。
フック部のコードをカットして長さを調節できます。

ウォームホワイト

ベージュ

ブラック

許容荷重 2Kg

インテリアハンガー コードタイプA

単位：円（税別）

サイズ	カラー	JANコード	単価	箱詰数量	箱詰価格
2000	ウォームホワイト	440880	1,830	5本	9,150
	ベージュ	440903			
	ブラック	440927			

- Jシリーズ対応
- 素材：フック／亜鉛ダイカスト、コード／ポリエステル
- 仕上げ：フック／シルバー、
  コード／ウォームホワイト=ウォームホワイト、ベージュ=ベージュ、
  ブラック＝ブラック

※ご注文は受注単位でお願いします。
※1個の対象物に使用できるハンガーは2本までです。

取付方法

● ハンガーE・ハンガー15・インテリアハンガー ワイヤータイプA

〈 使用方法 〉

❶ハンガーの位置調節

- 上方向にスライドさせるときはそのまま上にスライドさせます。
- 下方向へはロックを押しながらハンガーを下へスライドさせます。

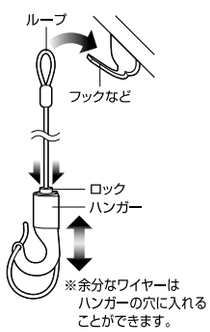

● インテリアハンガー コードタイプA

〈 使用方法 〉

❶ⓐの部分を回して、中のコードを取り出します。
❷コードの結び目をほどき、お好みの長さのところで結んで余分なコード部分をカットしてください。
❸コード、ⓐの部分を元に戻します。きちんと締まっているか確認してからご使用ください。

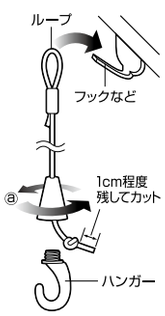

※ピクチャーレールと部品組み合わせについては P.12 をご参照ください。

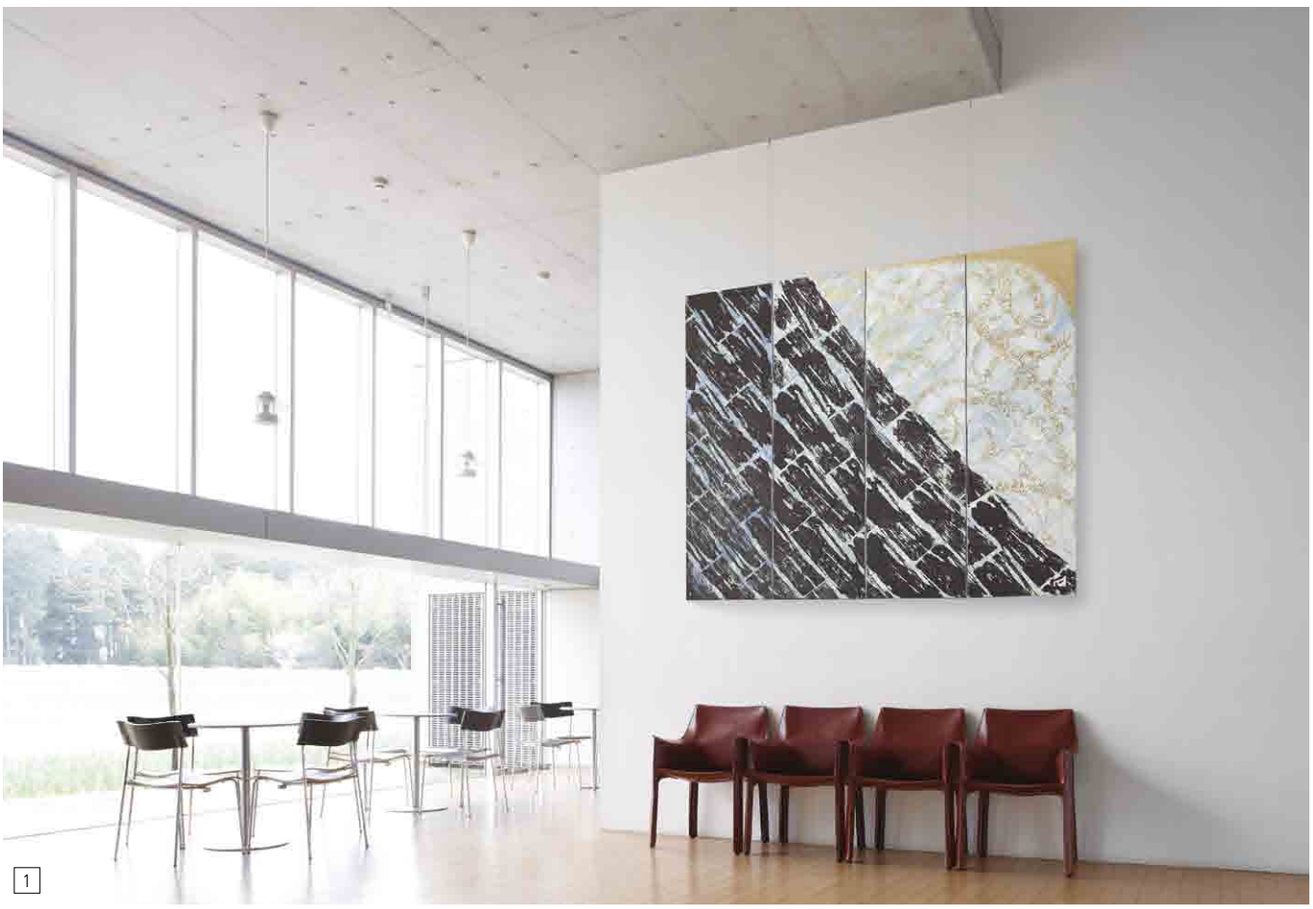
1

2

3

SCENE STUDY

1 ホール（G-1＋Gフック70A）

2 エントランス（T-1＋Tフック30A）

3 カルチャーセンター（T-1＋T/TCフック30F）

4 ネイルサロン（TC-10＋T/TCワンタッチフック30A）

5 アパレルショップ（TC-10＋T/TCフック30F）

6 リフレッシュルーム（TC-10＋T/TCワンタッチフック30A）

7 語学学校（TC-10＋T/TCワンタッチフック30A）

8 アトリエ（TC-10＋T/TCフック30F）

4

5

6

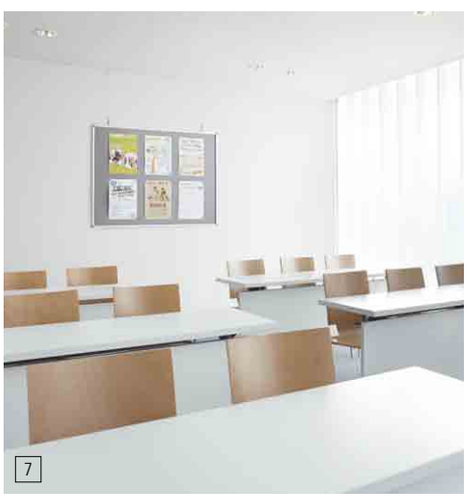
7

8

TOSO Publishing

http://www.toso.co.jp/book
TEL:03-3552-1001

世界の最新インテリアトレンドがわかる本

インテリアトレンドビジョン2015

Interior Trend Vision 2015

ミラノ・サローネなど世界の主要インテリア見本市と、最新トレンドを紹介するロングセラーのインテリアトレンドブック。市場動向を定点観測してきた著者が人気ブランドやメーカーのデザインを鋭くレポート。今回初めて「TOKYO」開催展示会も追加となり、日本メーカーの情報等ますます充実の内容に。また2015年のトレンドカラーやスタイルをビジュアルで分かりやすく解説。業界関係者、マーケティングの仕事に役立つ一冊です。

160頁・A4変形・オールカラー
本体価格2,400円+税
佐戸川和久著／㈱ゼロファーストデザイン

次世代に残したいリノベーション41事例

リノベーション ケーススタディ ブック

Renovation Case Study Book

古い建築を改修して新しい命を吹き込むリノベーションという手法。本書は独創性に優れたリノベーション事例を迫力のある写真とともに紹介する事例集です。大型施設、商業施設、宿泊施設、オフィス、住宅の全5分野41事例を掲載。巻頭では業界の旗手、ブルースタジオ石井健氏、OpenA馬場正尊氏、リビタ内山博文氏へのインタビューも。リノベーション事業の専門家から建築ファン、住まいのリノベを考えている一般人まで必見の一冊です。

128頁・A4変形・オールカラー
本体価格2,400円+税

アジア人初・ハイムテキスタイルトレンドセッター初の著書

INSPIRATIONS

南村弾がデザインするインテリアテキスタイル

アジア人として初めてハイムテキスタイルのトレンドセッターに選出され活躍している南村弾。彼のシンプルでありながら印象的なテキスタイルやラグを、美しいビジュアルで紹介したデザインブック。発想の“インスピレーション”を随所に織り込み、上質な写真集としても楽しめます。読む側の感性も刺激される一冊。

96頁・A4変形・オールカラー・和英2カ国語編集
本体価格2,400円+税
南村弾著／DAN Project

イベント会場（G-1＋Gフック70A）

住所一覧

トーソー株式会社

〒104-0033　東京都中央区新川1丁目4-9

ホームページアドレス　http://www.toso.co.jp

■ お問合せ、ご注文は下記事業所へお申しつけください。

札幌支店	〒003-0012	札幌市白石区中央2条3丁目3-10	お問合せ（営業） ご注文（業務）	TEL.011-841-3731 TEL.011-841-3731	FAX.011-841-9926 FAX.011-841-3671
盛岡営業所	〒020-0134	盛岡市南青山町4-8	お問合せ（営業） ご注文（業務）	TEL.019-645-5271 TEL.022-288-8415	FAX.019-645-5275 FAX.022-287-3110
仙台支店	〒984-0012	仙台市若林区六丁の目中町31-35	お問合せ（営業） ご注文（業務）	TEL.022-288-8415 TEL.022-288-8415	FAX.022-287-3110 FAX.022-287-3110
郡山出張所	〒963-8034	郡山市島1-19-15 グレース光信104			
新潟営業所	〒951-8154	新潟市中央区堀割町3-4 川崎ビル1F	お問合せ（営業） ご注文（業務）	TEL.025-267-1241 TEL.048-657-9211	FAX.025-231-0506 FAX.048-657-9191
宇都宮営業所	〒320-0847	宇都宮市滝谷町20-20 SSビル1F	お問合せ（営業） ご注文（業務）	TEL.048-657-9221 TEL.048-657-9211	FAX.048-657-9191 FAX.048-657-9191
高崎出張所	〒370-0006	高崎市問屋町3-2-1-101			
さいたま支店	〒330-0801	さいたま市大宮区土手町1丁目2 JA共済埼玉ビル2F			
長野営業所	〒380-0928	長野市若里1丁目21-24 八洲若里第二ビル1F	お問合せ（営業） ご注文（業務）	TEL.026-225-5901 TEL.048-657-9211	FAX.026-225-5902 FAX.048-657-9191
つくば営業所	〒300-2494	茨城県つくばみらい市小絹551	お問合せ・ご注文	TEL.0297-52-1551	FAX.0297-52-1552
東京支店	〒104-0033	東京都中央区新川1丁目16-3 住友不動産茅場町ビル2F	お問合せ（営業） ご注文（業務）	TEL.03-3552-2961 TEL.03-3552-1221	FAX.03-3552-4460 FAX.03-3552-4466
東京西営業所			お問合せ（営業） ご注文（業務）	TEL.03-3523-5123 TEL.03-3552-1221	FAX.03-3523-5129 FAX.03-3552-4466
千葉営業所	〒260-0027	千葉市中央区新田町10-15 誠寿ビル1F	お問合せ（営業） ご注文（業務）	TEL.043-245-6801 TEL.03-3552-2242	FAX.043-245-6805 FAX.03-3552-2243
多摩営業所	〒190-0013	立川市富士見町1丁目21-18 クラン岩崎1F	お問合せ（営業） ご注文（業務）	TEL.042-525-0431 TEL.03-3552-2298	FAX.042-525-0433 FAX.03-3552-2299
横浜支店	〒222-0033	横浜市港北区新横浜2-17-2 フォンターナ新横浜4F	お問合せ（営業） ご注文（業務）	TEL.045-473-2700 TEL.045-473-8600	FAX.045-473-9660 FAX.045-473-9660
静岡営業所	〒422-8043	静岡市駿河区中田本町60-7	お問合せ（営業） ご注文（業務）	TEL.054-283-5011 TEL.045-473-8600	FAX.054-283-5120 FAX.045-473-7727
浜松出張所	〒435-0052	浜松市東区天王町960 シャルミー102	お問合せ（営業） ご注文（業務）	TEL.053-422-5631 TEL.045-473-8600	FAX.054-283-5120 FAX.045-473-7727
名古屋支店	〒466-0033	名古屋市昭和区台町1丁目23	お問合せ（営業） ご注文（業務）	TEL.052-858-2420 TEL.052-858-2421	FAX.052-858-2461 FAX.052-858-2462
岐阜出張所	〒500-8268	岐阜県岐阜市茜部菱野1-49 コーケツビル店舗105			
金沢営業所	〒920-0364	金沢市松島2丁目209	お問合せ（営業） ご注文（業務）	TEL.076-240-2300 TEL.052-858-2421	FAX.076-240-3791 FAX.052-858-2462
京都営業所	〒604-0847	京都市中京区烏丸通押小路上ル秋野々町535 日土地京都ビル3F	お問合せ（営業） ご注文（業務）	TEL.075-252-0371 TEL.06-6628-6992	FAX.075-252-0378 FAX.06-6628-6995
北近畿出張所	〒620-0886	京都府福知山市字堀1808-4 MANSION KR-Ⅱ 101			
大阪支店	〒545-6026	大阪市阿倍野区阿倍野筋1-1-43 あべのハルカス26F	お問合せ（営業） ご注文（業務）	TEL.06-6628-6991 TEL.06-6628-6992	FAX.06-6628-6993 FAX.06-6628-6994
神戸営業所	〒650-0025	神戸市中央区相生町4丁目4-14 グランダーブル2F	お問合せ（営業） ご注文（業務）	TEL.078-382-0173 TEL.06-6628-6992	FAX.078-382-0190 FAX.06-6628-6996
岡山営業所	〒700-0971	岡山市北区野田3丁目23-7	お問合せ（営業） ご注文（業務）	TEL.086-244-2222 TEL.082-232-0438	FAX.086-244-1612 FAX.082-232-0432
広島支店	〒733-0037	広島市西区西観音町9-7 なかよしビル1F	お問合せ（営業） ご注文（業務）	TEL.082-232-0439 TEL.082-232-0438	FAX.082-232-0432 FAX.082-232-0432
高松営業所	〒760-0079	高松市松縄町50-13	お問合せ・ご注文	TEL.087-868-0434	FAX.087-868-0491
松山出張所	〒790-0921	松山市福音寺町117 グランピア福音寺101	お問合せ（営業） ご注文（業務）	TEL.087-868-0434 TEL.087-868-0434	FAX.089-970-2281 FAX.087-868-0491
福岡支店	〒811-2414	福岡県粕屋郡篠栗町和田805-2	お問合せ（営業） ご注文（業務）	TEL.092-947-2661 TEL.092-947-1419	FAX.092-947-2706 FAX.092-947-2706
沖縄出張所	〒901-2127	浦添市屋富祖1-1-5 粟国店舗102			
鹿児島営業所	〒890-0055	鹿児島市上荒田町39-10　RJR上荒田102	お問合せ（営業） ご注文（業務）	TEL.099-259-2911 TEL.092-947-1419	FAX.099-259-2855 FAX.092-947-2706
特販営業部 東京	〒104-0033	東京都中央区新川2-12-15 ヒューリック八丁堀ビル7F	お問合せ・ご注文	TEL.03-3552-2293	FAX.03-3553-3406
特販営業部 大阪	〒545-6026	大阪市阿倍野区阿倍野筋1-1-43 あべのハルカス26F	お問合せ・ご注文	TEL.06-6628-6998	FAX.06-6628-6999
営業開発部	〒104-0022	東京都中央区日本橋室町4-3-18 東京建物室町ビル8F	お問合せ・ご注文	TEL.03-5255-6235	FAX.03-5255-7280
大販営業部 東京	〒104-0033	東京都中央区新川1丁目16-3 住友不動産茅場町ビル2F	お問合せ（営業） ご注文（業務）	TEL.03-3552-1291 TEL.03-3552-1661	FAX.03-3552-1290 FAX.03-3552-1290
大販営業部 大阪	〒530-0003	大阪市北区堂島1-5-17 堂島グランドビル7F	お問合せ・ご注文	TEL.06-4797-6750	FAX.06-6344-5705

本社、大阪支店は、ショールームを併設しております。（ショールームには現物サンプルを取り揃えております。）お気軽にお越しください。

■ 本社ショールーム　〒104-0033 東京都中央区新川1丁目4-9
TEL：03-3552-1255　営業時間：10:00～17:30
定休日：土・日曜日、祝祭日、夏期、年末年始

■ 大阪ショールーム　〒545-6026 大阪市阿倍野区阿倍野筋1-1-43 あべのハルカス26F
TEL：06-6628-6991　営業時間：10:00～17:30
定休日：土・日曜日、祝祭日、夏期、年末年始

ISO 14001
JQA-EM2416
つくば事業場 / 水海道事業場

トーソーは環境保全の国際規格である、ISO14001を認証取得しています。「住生活文化の向上に貢献する」との企業理念のもと、地球環境と水と緑の豊かな常総地域社会に調和した環境保全に努め、環境に配慮したより良い事業活動を推進し、環境共生社会の実現を目指します。

ISO 9001
JQA-QM5920
製造本部 / 商品開発本部 / 品質保証部

世界基準の品質。トーソーは品質保証システムの国際規格であるISO9001を認証取得しています。

VEGETABLE OIL INK

生分解機能にすぐれ、再生紙への処理がしやすい植物油インキを使用して、地球環境保全に貢献しています。

オレフィン系フィルム使用

このカタログの表紙にはオレフィン系フィルムを使用しており、燃やしても有毒ガスが発生しません。

⚠注意　取付方法

1. 取扱説明書をよくお読みになってから、製品を取付けてください。
2. ブラケットの取付けにあたっては、取付部の材質や構造に適したネジを使用し、確実に固定してください。（本体にセットされている取付ネジは木部専用品です）
3. 落下の原因となりますのでブラケットの取付数量は必ずお守りください。
4. 製品は水平に取付けてください。

取付けされる方へのお願い　製品と一緒に入っている取扱説明書は、製品取付後に必ずお客様にお渡しください。

お願い

平成9年12月から「廃棄物の処理及び清掃に関する法律」（廃棄物処理法）が改正されましたので、新見本帳発行に伴い不用となった見本帳につきましても、産業廃棄物としての取扱いが必要となりました。従いまして、しかるべき資格を有する産業廃棄物処理業者に直接廃棄を委託していただきますようお願い申し上げます。当業界では、従来同様廃棄物の適切な処理をさらに推進していく所存です。貴社のご理解とご協力をお願い申し上げます。

（一社）日本インテリアファブリックス協会
トーソー株式会社

●製品写真の色は印刷のため、現物とは多少異なる場合があります。
●諸般の事情により、予告なく仕様変更、廃止を行う場合がありますのでご了承ください。
●使用上の誤り、または不当な修理・改造および純正部品以外の使用による故障や損傷については、責任を負いかねますのでご了承ください。
●価格には消費税・取付工事費は含まれておりません。（2015年7月現在）

窓辺をかえる、明日がかわる。

TOSO

トーソー株式会社

PICTURE RAIL

価格には消費税・取付工事費は含まれておりません。

2015.7